22–28 февраля 2023
№ 13 (1871)
День города
нижний новгород
dengoroda-nn.ru

Дети и роботы

▶ 14

Мягкие сыры

Глава города посетил производство сыров без добавок и консервантов.

▶ 2

Первым делом – самолеты

95-летний Иван Новиченко не утратил офицерской выправки.

▶ 7

«Царь-бас» русской оперы

Шаляпинские места в Нижнем Новгороде.

▶ 12–13

Символы Масленицы

Что символизирует славянский языческий праздник, который сохранили христиане?

▶ 22

МУЗЫКАЛЬНЫЙ ВУНДЕРКИНД

▶ 23

Общественная палата

Первое в этом году заседание городской Общественной палаты прошло в Нижнем Новгороде. В заседании принял участие глава города Юрий Шалабаев. «2023 год наполнен событиями, смыслами, целями, – сказал Юрий Шалабаев. – Мероприятия по «Молодежной столице», поддержка участников специальной военной операции, военно-патриотическое воспитание молодежи. Много тем, которые требуют вашего внимания, вашего экспертного подхода и над которыми нам с вами предстоит плотно работать».

Открытый урок

Начальник контрольно-ревизионного управления администрации Нижнего Новгорода Мария Волчкова провела открытый урок «Законодательная и исполнительная власть Нижнего Новгорода» для учеников 10-х классов МАОУ «Гимназия № 2» в рамках проекта «Я – для города, город – для меня». Мария Волчкова рассказала гимназистам о деятельности главы города и администрации Нижнего Новгорода, о взаимодействии с городской Думой Нижнего Новгорода, полномочиях и структуре администрации, издаваемых нормативных правовых актах.

Юбилей гимназии

Зал, посвященный развитию образования в Нижегородском крае, открылся в гимназии № 136 в день 85-летия образовательного учреждения. Как отметил директор городского департамента образования Владимир Радченко, гимназия – одно из сильнейших учебных учреждений Нижнего Новгорода. Неоднократно входила в «Топ-500 лучших школ России». «Выпускников гимназии знает не только Нижний Новгород, но и вся Россия», – отметил директор департамента.

Студенты и коммунальщики

Студенты профильных направлений ННГАСУ могут поучаствовать в работе АО «Теплоэнерго» и АО «Нижегородский водоканал». Об этом на встрече со студентами сообщил генеральный директор ресурсоснабжающих компаний Илья Халтурин. Теплоэнерго и Водоканал реализуют в этом году ряд масштабных инфраструктурных проектов. «Нам предстоит модернизировать и построить три котельные, заменить два котла на Нагорной теплоцентрали, обновить более 170 участков теплосетей. Огромная работа предстоит по реконструкции Нижегородской станции аэрации и водопроводной станции «Малиновая гряда», – сообщил Илья Халтурин.

Мультмарафон

В Нижнем Новгороде стартовал ЗОЖ-мультмарафон «Познакомься, я Иммунтик» для учащихся начальной школы. Запланирован показ мультфильмов «Профилактика», «Правильное питание», «Закаливание», «Чистые руки». Смысл проекта – популяризация здорового образа жизни, повышение уровня знаний детей о профилактике болезней и способах укрепления иммунитета. Предполагается, что участниками марафона станут не менее 1500 учащихся младших классов школ Нижнего Новгорода и Кстова.

Широкая Масленица

26 февраля на Ярмарочной площади у Никольской башни с 12.00 до 16.00 состоятся проводы зимы. В парке «Швейцария» с 11.00 до 15.00 состоится анимационно-развлекательная программа. В парках «Дубки» и «Светлоярский» с 13.00 до 16.00 – программа «Широкая Масленица». Запланировано выступление вокальных и танцевальных коллективов и кавер-групп, детская анимация, «Молодецкие забавы» – конкурсная программа для взрослых, ростовые куклы, ходулисты. В Автозаводском парке с 12.00 до 19.00 – программа «Гуляй, душа русская!». Концерт, выставка-ярмарка изделий народного творчества, анимационная программа в детском городке «Чиполлино», «Молодецкие забавы» на «сухом озере», fire-шоу и сжигание чучела Масленицы.

Почта в праздники

23 февраля и 8 марта – выходные дни для всех отделений Почты России, кроме круглосуточных, которые продолжат работать в обычном режиме. 22 февраля и 7 марта рабочий день почтовых отделений сократится на один час. 24 февраля отделения будут работать по графику воскресенья, а 25 февраля и 9 марта возобновят обслуживание по обычному графику. 23 февраля и 8 марта почтальоны не будут разносить почтовые отправления и периодические печатные издания. Пенсии и пособия доставят на дом по графику, согласованному с региональными отделениями Социального фонда России.

Подготовил Сергей Анисимов

Мягкие сыры на «Молочной кухне»

МБУ «Молочная кухня» запустило собственное производство мягких сыров. Всего три компонента – молоко, соль и молочная сыворотка. За основу взята рецептура адыгейского сыра. Об этом сообщил глава города Юрий Шалабаев, который посетил производство.

Без добавок и консервантов

«С 2019 года Сормовская молочная кухня была законсервирована, поскольку требовался серьезный ремонт. Приняли решение запустить производство мягких сыров. Отремонтировали производственные цеха и лабораторные помещения. Закупили комплект технологического оборудования: сыроварню, установку приемки молока, сип-мойку, станцию приемки молока, дренажный и формовочный столы, лабораторное и вспомогательное технологическое оборудование», – рассказал Юрий Шалабаев, добавив, что продажа сыров начнется в конце февраля во всех городских молочных раздатках. По словам директора «Молочной кухни» Евгения Порохового, сыр по-адыгейски – только начало запуска собственной линейки сыров: «Есть идея развивать производство итальянских сыров – делать моцареллу, буратту, страчателлу. У нас замечательный технолог, который проходил стажировку в Италии и хорошо знает технологический процесс. Продукты молочной кухни отличаются натуральностью, здесь отсутствуют какие-либо добавки и консерванты», – отметил Пороховой.

Высокое качество

Процесс варки сыра расписан буквально поминутно, чтобы не нарушить рецептуру. В день кухня может производить до 200 кг сыра. Юрий Шалабаев подчеркнул, что масштабный процесс модернизации молочных кухонь в городе начался в 2020 году. «Долгое время помещения как самих молочных кухонь (их в Нижнем Новгороде три), так и молочных раздатков были просто в удручающем состоянии, оборудование морально устарело. Три года назад началась модернизация. Из бюджета выделили 40 миллионов рублей. Мы вкладываем деньги, чтобы расширять производство и поддерживать качество продукции на высоком уровне, к которому привыкли покупатели», – добавил мэр.

Вячеслав Соколов.
Ирина Елагина

Канавино: сердце города

В этом году Канавинскому району исполняется 95 лет. Весь год здесь будут проходить мероприятия, посвященные юбилейной дате. Старт предстоящим торжествам дал глава города Юрий Шалабаев, который анонсировал появление в Нижнем Новгороде нового сквера в честь юбилея района.

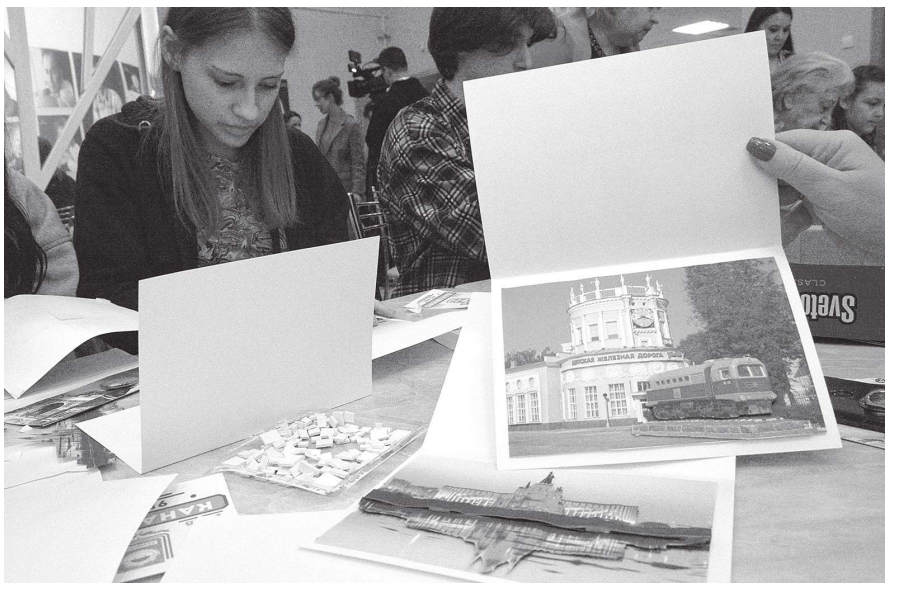

Столица народных промыслов

Гости собрались в театре «Вера». «Рад приветствовать всех, чья жизнь, работа и творческий путь неразрывно связаны с Канавинским районом, – сказал Юрий Шалабаев. – За последнее время район стал настоящим местом притяжения нижегородцев из других районов и многочисленных туристов. Визитные карточки Канавина – Ярмарка, Московский вокзал, стадион «Нижний Новгород», Стрелка и Волжская набережная. Будем продолжать работу по преобразованию территории. Пока не раскрываю всех секретов, но скажу, что к 95-летию Канавина в районе появится новый сквер. Кроме того, вместе с инвесторами займемся благоустройством парка имени 1 Мая». Глава районной администрации Олег Алешин рассказал, что в Канавине продолжится реализация крупных проектов по благоустройству. «По нацпроектам в районе обновили 12 скверов и общественных пространств, в этом году отремонтируем еще пять. По программе «Вам решать!» обновляются локальные территории, ремонтируются дороги, появляются детские и спортивные площадки», – подчеркнул Олег Алешин. В подготовке праздничных мероприятий примут участие специалисты Фонда народных художественных промыслов Нижегородской области. «Нижний Новгород имеет статус, известный на всю страну, – столица народных художественных промыслов, – сказал президент фонда Николай Смирнов. – Причем во многом благодаря Канавинскому району».

Радостный, цветной, контрастный

Поздравить с днем рождения любимый район пришли люди, в жизни которых Канавино сыграло немаловажную роль. «В 1993 году мы приехали в наш дом, наш театр. И сколько бы ни было других предложений, но сердце никогда не отворачивалось от Канавина, – отметила художественный руководитель театра «Вера» Вера Горшкова. – Меня окружает множество талантливых людей, и большинство из них, конечно же, канавинцы. Может быть, сказывается близость таких живописных мест – Ока и Волга, набережная, Стрелка. Наш район радостный, цветной, контрастный». «Канавино – это сердце нашего города!» – убеждена председатель районного совета женщин Лариса Климентьева.

Снег не застал врасплох

Сильный снегопад прошел в Нижнем Новгороде в понедельник, 20 февраля. Муниципальные коммунальные службы встретили разгул снежной стихии во всеоружии. На дорогах города работало почти 400 единиц снегоуборочной техники и более 800 рабочих. Об этом заявил директор департамента транспорта и дорожного хозяйства администрации Нижнего Новгорода Андрей Житников.

Превентивные меры

По словам директора городского департамента, обработка противогололедными материалами и расчистка основных дорожных магистралей началась еще накануне – в воскресенье. «Превентивные меры позволили в первый рабочий день новой недели обеспечить нормальную работу общественного транспорта. Но, как говорит глава города Юрий Шалабаев, расслабляться не время – снег прогнозируют до конца недели. Поэтому коммунальные службы приведены в усиленный режим работы, главы районов держат ситуацию на контроле», – заявил Андрей Житников. Особенно тщательно подготовились к снегопаду в историческом центре – Нижегородском районе. «Осадки прогнозируются в течение нескольких дней, поэтому техника и люди, задействованные в уборке снега в Нижегородском районе, переведены на круглосуточный режим работы», – рассказал и. о. главы Нижегородского района Сергей Крутов.

До конца недели

Ранее Юрий Шалабаев заявил, что, «судя по прогнозу погоды из разных источников, конец февраля в Нижнем Новгороде будет снежным». «Снег будет идти всю неделю с нарастающей активностью к субботе и воскресенью 25 и 26 февраля: в эти дни прогнозируется до 13 см осадков. Муниципальные дорожные предприятия, как всегда в таких случаях, работают превентивно – обрабатывают дороги и готовят дополнительную технику. Домоуправляющие компании и ТСЖ также привлечены к работе. Чтобы помочь дорожникам лучше справиться с непогодой, просьба не бросать свои автомобили в местах, где работает коммунальная техника», – сказал глава города.

Вячеслав Соколов
Фото Ирины Елагиной
и Владимира Снегова

Дорогие нижегородцы!
Поздравляю с Днем защитника Отечества!

Наш город всегда славился своими защитниками. Нижегородский кремль ни разу не был взят. И в любое трудное для страны время горожане покидали свои дома, чтобы служить интересам Родины, а те, кто остался, ковали победу в тылу. Сегодня мы поздравляем военнослужащих и, конечно, наших ветеранов, благодарим героическое поколение наших дедов и прадедов за подвиг, который они совершили ради победы над фашизмом во время Великой Отечественной войны. Хочу поблагодарить за ежедневный труд всех, кто обеспечивает обороноспособность нашей страны, – сотрудников оборонных предприятий, научных институтов, правоохранительных органов. В этом году праздник обретает для нас особенный смысл. Многие не смогут сегодня отметить День защитника Отечества вместе со своими семьями. Мы гордимся ими, желаем им удачи и скорейшего возвращения. Желаю всем крепкого здоровья, стойкости и целеустремленности, мужества и патриотизма.

Глава города
Нижнего Новгорода
Юрий Шалабаев

Городские парки

Депутаты городской Думы обсудили результаты финансово-хозяйственной деятельности муниципальных парков в прошлом году.

Содержание достойное

Как сообщил директор МАУК «Дирекция парков и скверов города Нижнего Новгорода» Александр Чикаев, в парках «Дубки», «Светлоярский», Станкозавода и на 2-м парковом озере отремонтированы детские игровые и спортивные элементы, ограждения, МАФы, обустроены цветники. В парке имени Я.М. Свердлова обновлено освещение, произведен ремонт твердых покрытий, главной входной группы, установлены камеры. На Щелоковском хуторе укреплены деревянные покрытия и отремонтировано ограждение, установлены посты охраны. Депутаты отметили, что в целом содержание парков достойное, возникающие замечания к состоянию покрытий или МАФов устраняются подрядчиками в рамках гарантийных обязательств. В то же время депутаты рекомендовали усилить меры безопасности в парках, в том числе с целью обеспечения сохранности городского имущества.

«Швейцария» и Автозаводский парк

Депутаты подробно остановились на работе главного паркового пространства города – «Швейцарии». По словам директора МАУК «Парк «Швейцария» Олега Шувалова, в парке проведено 32 мероприятия, которые посетили более 620 тысяч гостей. Работают три экскурсионных маршрута. Начали функционировать семь павильонов социальной направленности – читальни «Территория эмоций» и «Молодой Нижний», детский центр «Вега», социальные центры «Экоториум», «Центр ЗОЖ «Планета здоровья», «Долголетие по-нижегородски» на территории павильона «Центр обучения доступности среды».

Высажено 820 деревьев и кустарников и 1560 многолетних цветов. О результатах работы Автозаводского парка рассказал директор МП «Автозаводский парк» Сергей Рябинин. Отремонтированы аттракционы «Драконы», «Пиратский корабль», «Автопоезд» и улучшены условия проката детских электромобилей.

Дорогие нижегородцы!

23 февраля мы чествуем тех, кто верно служит России, благодарим за жизнь и свободу ветеранов-фронтовиков, чтим героев, павших за Родину. Поистине народный праздник сегодня приобретает особое значение. Наши воины продолжают борьбу за освобождение Донбасса, каждый день приближая долгожданную Победу. Вся страна сплотилась во имя поддержки нашего правого дела! Добро и справедливость, самоотверженный труд и помощь нуждающимся, сохранение тепла и уюта домашнего очага, любовь к родным местам, уважение к своей истории и памяти предков – это и есть защита Отечества!

Слава верным сынам своей Родины! Вы – пример для патриотов нашей страны, ее гордость и опора! С праздником! Пусть вас никогда не покидают мужество, твердость духа и уверенность в своих силах! Пусть близкие окружают заботой, а дети радуют своими успехами! Счастья вам, крепкого здоровья и мирного неба над головой!

С уважением,
председатель
городской Думы
Нижнего
Новгорода
Олег Лавричев

Трамваи и метро

Депутаты городской Думы обсудили ход концессии по модернизации наземного электрического транспорта и строительства станций метро.

Скорость и пассажиропоток

По словам руководителя проекта акционерного общества «Корпорация развития Нижегородской области» Евгения Грабовского, концессионное соглашение заключено с ООО «Экологические проекты». Общая стоимость – порядка 51,3 миллиарда рублей. Модернизация проходит в четыре этапа до 2026 года. Планируется реконструировать почти 150 километров трамвайных путей и три депо, а также обновить 170 единиц подвижного состава. В прошлом годы работы стартовали на первом участке – от станции метро «Буревестник» до центра Сормова. До конца года планируется получить заключения госэкспертизы еще на два участка – по Сормовскому кольцу и от станции метро «Буревестник» до улицы Гордеевской. Планируется провести работы на участке от станции Мыза до площади Лядова. В результате модернизации трамвайной сети в два раза увеличится пассажиропоток – с 24,7 до 48,9 миллиона человек. Средняя скорость трамвая возрастет в полтора раза – с 12,7 до 18,5 км/ч.

Фундаментальная работа

Депутаты обсудили вопрос о ходе строительства станций метрополитена. В городе сейчас идут работы по продлению Автозаводской и Сормовско-Мещерской линий. По состоянию на текущий момент поступили средства инфраструктурного бюджетного кредита в размере 15,2 миллиарда рублей. Работы по строительству станций «Сенная» и «Площадь Свободы» идут в графике.

Подготовил Вячеслав Соколов
Фото Владимира Снегова

Расширен список льготников

В Нижнем Новгороде расширили перечень льготных категорий детей, имеющих право на бесплатное питание в школах. На эти цели будет направлено 15 миллионов рублей. Об этом сообщил глава города Юрий Шалабаев в своих социальных сетях. «К ним будут относиться дети, один из родителей (законных представителей) которых является военнослужащим, проходящим военную службу по контракту и принимающим участие в специальной военной операции, а также является сотрудником, военнослужащим войск национальной гвардии Российской Федерации, принимающим участие в специальной военной операции. Ранее в этот список включили детей, родители которых прибыли из Украины, а также из Донецкой и Луганской республик, а также детей мобилизованных и добровольцев», – рассказал Юрий Шалабаев. По словам главы города, доходы городского бюджета в этом году вырастут за счет межбюджетных трансфертов на 3,5 млрд рублей. «Благодаря этому будет увеличено финансирование на содержание дорог, благоустройство, реконструкцию Нижегородской станции аэрации, переселение жителей из аварийного жилищного фонда, ликвидацию свалок и объектов размещения отходов», – отметил мэр.

Игорь Иванов

«От антикварного к современному»

В Нижегородской государственной областной универсальной научной библиотеке имени В.И. Ленина (ул. Варварская, 3) в феврале 2023 года стартовали обзорные экскурсии в центр консервации и реставрации библиотечных фондов. Экскурсии проходят каждую пятницу и начинаются в 16.00.

Участники экскурсии «От антикварного к современному» получают возможность побывать в реставрационных мастерских, увидеть ценные и редкие издания, дореволюционные газеты и журналы в процессе реставрации. «Недавно у нас состоялась первая экскурсия по региональному центру консервации и реставрации библиотечных фондов. Мы ознакомили наших гостей с видами книжных переплетов, рассказали о структуре книги, о том, как проходит процесс реставрации, какое оборудование применяется для восстановления утраты бумаги. Посетители экскурсии получили ответы на вопросы о том, какая бумага используется при реставрации, для чего нужны короба для книг и капсулы из пленки. Гости убедились, что реставрация редких книг – сложный, высокотехнологичный и дорогостоящий процесс», – рассказала главный хранитель фондов Нижегородской областной библиотеки имени В.И. Ленина Галина Тарасова. Посетителям демонстрируют раритетные станки и прессы XIX века, с которых 90 лет назад началась переплетная служба главной библиотеки региона, и технику XX века, с которой реставраторы книг работали еще совсем недавно. Особое впечатление на экскурсантов производит масштабный плоттер для изготовления специальных футляров, защищающих уникальные издания от негативного воздействия окружающей среды. Экскурсии в центр консервации и реставрации доступны по пушкинской карте.

Фото Константина Февралева

Канатка через Оку

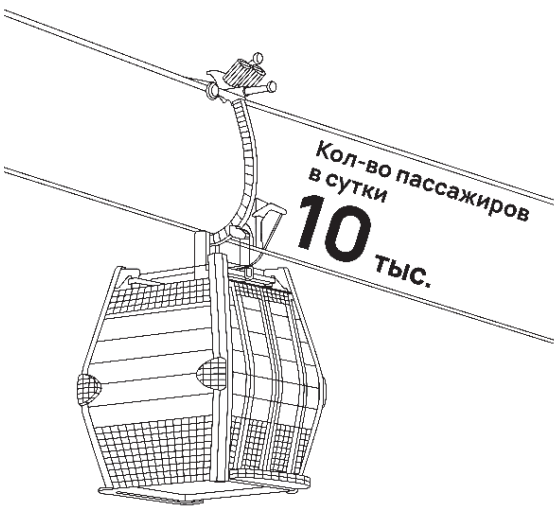

~15 минут время в пути

3340 метров протяженность трассы канатной дороги

8 человек вместимость пассажиров в кабинке

18 количество линейных опор канатной дороги

3 станции

5 м/с скорость движения кабин в час пик

Правительство Нижегородской области и группа компаний «Урбантех» заключили концессионное соглашение на проектирование, строительство и эксплуатацию канатной дороги через Оку в Нижнем Новгороде.

Ввод канатной дороги в эксплуатацию запланирован в 2025 году. Канатка снизит нагрузку на улично-дорожную сеть и сократит количество пробок, перераспределив транспортные потоки, а жители города получат альтернативный маршрут общественного транспорта. Пассажирская канатная дорога соединит две крупные магистрали, расположенные по берегам Оки, – проспекты Ленина и Гагарина, связав станцию метро «Заречная» и парк «Швейцария». Выбирая поездку по канатной дороге, жители смогут сэкономить около 30 минут в сравнении с поездкой на автомобиле или наземным общественным транспортом. Протяженность маршрута – 3340 метров, время в пути – 15 минут. Предусмотрены три станции канатной дороги для посадки и высадки пассажиров: около станции метро «Заречная», в конце Заречного бульвара (ближе к Оке) и вблизи ТЦ «Океанис» В черте города маршрут канатной дороги пройдет вдоль Заречного бульвара, где предусмотрена установка опор высотой 30 метров. Таким образом, будут снижены риски для жителей близлежащих домов и исключена вырубка деревьев. «Канатная дорога через Оку будет работать и как часть системы общественного транспорта, и как туристический объект», – считает заместитель губернатора Нижегородской области Сергей Морозов. Пропускная способность канатной дороги оценивается в 10 000 человек в сутки, пассажиропоток в год составит 3,6 миллиона человек. Размер тарифа за проезд будет утвержден правительством области. Проект полностью реализуется за счет внебюджетных средств в рамках концессионного соглашения между регионом и инвестором.

Вячеслав Соколов

Дорогие нижегородцы!
Уважаемые защитники Отечества!
От всего сердца поздравляю вас с праздником!

В этот день мы отдаем дань уважения всем, кто защищает Родину и своих сограждан. Ратный труд требует особых качеств – мужества, верности долгу, самоотверженности, выдержки. При этом главным залогом успеха всегда было единство. Ярчайшим примером такого сплочения является Великая Отечественная война. На фронте и в тылу люди самоотверженно выполняли свой долг, приближая Победу. Мы восхищаемся и гордимся поколением победителей, нашими ветеранами и еще раз говорим им спасибо! Сейчас мы видим, как вновь раскрываются лучшие черты народного характера. Наши бойцы на передовой защищают не просто территории, а прежде всего людей, которые теперь уже официально являются нашими соотечественниками. Весомую поддержку военнослужащим все последние месяцы оказывают волонтеры, в числе которых – представители самых разных возрастов и профессий. Хочется поблагодарить всех, кто вносит свой вклад в укрепление безопасности страны, в том числе наши оборонные предприятия! Нижегородская область всегда была одним из духовных, патриотических центров России. Здесь поднялось на защиту Отчизны ополчение под руководством Минина и Пожарского, здесь совершал подвиги во имя веры Серафим Саровский, здесь ковалось оружие Победы, а затем и ядерный щит страны. В основе всех исторических событий и достижений – осознание собственной правоты, опора на национальные устои и любовь к Родине, которые и сегодня ярко проявляются в нашем народе. Пусть эти чувства никогда не покидают вас! Пусть всегда живет в сердце вера в Россию и ее предназначение! С праздником! С Днем защитника Отечества!

Губернатор Нижегородской области Глеб Никитин

Сделать планету чистой!

Ученики 8 «В» класса школы № 131, расположенной в микрорайоне «Цветы», уже третий год озадачены решением глобальной проблемы загрязнения планеты. А недавно школа стала первой, где региональный оператор «Нижэкология-НН» установил урны для раздельного сбора твердых коммунальных отходов (ТКО).

Началось с проекта

– Инициатива началась с того, что в пятом классе каждый класс должен был выбрать какое-то направление и сделать свой социальный проект. Любой, – говорит классный руководитель 8 «В» класса Анастасия Захарова. – Мы с ребятами начали рассуждать, какие вокруг есть проблемы и что можно полезного сделать. В ходе обсуждения и придумывания остановились на экологии.

Тогда, по ее словам, ученики задумались о том, что такое загрязнение, можно ли с ним бороться. Один из верных способов предотвратить загрязнение Земли и Мирового океана бытовыми отходами – их сортировка и переработка. Ребята пришли к выводу, что прежде всего нужно начинать с себя, и стали проводить уроки по экологическому просвещению в своей школе.

– Малышам такие уроки очень нравятся, – рассказала Анастасия Захарова, – потому что старшие ребята с ними разговаривают.

И чем больше ученики данного класса узнавали про экологию и занимались экопросвещением, тем больше им хотелось двигаться дальше. Тогда и решено было связаться с «Нижэкология-НН» и попросить установить в школе урны для раздельного сбора отходов.

Желания сошлись

Школа № 131, как сообщили в «Нижэкология-НН», стала первой, которая поддержала их инициативу. Дело в том, что региональный оператор проводит и свои программы экопросвещения. А в продолжение программы по просьбе учебного заведения устанавливает для нижегородских школьников желтые и зеленые урны для дуального сбора твердых коммунальных отходов (ТКО). Желтые урны предназначены для пластика, металла, стекла и бумаги, а вот зеленые, они под цвет контейнеров, которые стоят у всех многоквартирных домов, – для смешанных (несортируемых) отходов.

Чтобы отсортированное вторсырье вывозилось отдельно, появляются на контейнерных площадках в школьных дворах желтые, под цвет урн, контейнеры-«сетки». Из них отходы вывозятся отдельным мусоровозом, который собирает только сухое ТКО. Такие отходы отправляются на мусоросортировочный комплекс, а отобранные там полезные фракции поступают на переработку.

Конечно, и отходы, накопленные в зеленом контейнере, тоже идут на мусоросортировочный комплекс. Однако процент полезных фракций, которые можно из таких отходов получить, очень маленький. Основную часть отходов приходится отправлять на полигон твердых коммунальных отходов (не путать со свалкой!), где минимизировано вредное воздействие на окружающую среду.

– Именно подрастающее поколение наиболее восприимчиво к проблемам экологии, поэтому основная часть наших социальных проектов направлена именно на эту аудиторию, – сообщил после установки контейнеров директор ООО «Нижэкология-НН» Андрей Паршин. – Мы видим положительную динамику и рады способствовать формированию экологического сознания в школьной среде.

Интерактивное обучение

Как рассказала заместитель директора по связям с общественностью ООО «Нижэкология-НН» Марина Баширова, только за прошлый год их специалисты побывали с программами по экопросвещению в двух детских садах, двух техникумах и 34 школах. Для малышей они показывают мультики, проводят мастер-классы, как сделать поделку из вторичного сырья, например пластиковой бутылки. Детям нравится сортировать карточки с изображением мусора по мешочкам.

На интерактивных уроках ребята, как младших, так и средних классов, могут узнать, что происходит после того, как мусоровоз вывалил содержимое контейнера в машину, куда он его везет дальше… Что представляет собой полигон твердых коммунальных отходов, какие полезные фракции направляются на переработку? Знание школьников закрепляет викторина.

– Каждый из нас уже сейчас может начать разделять отходы хотя бы на два потока – «сухие» (что можно переработать) и «мокрые» (непригодные для переработки), – для чего у нас в области и внедрена двухконтейнерная (дуальная) система сбора. Достаточно рядом с обычным мусорным ведром поставить второй пакет и складывать туда пластик, бумагу/картон, стекло и металл, не загрязненные остатками пищи. И, конечно же, выкидывать его в желтый «сетчатый» контейнер. Такая полезная привычка уже позволит существенно улучшить качество отбираемых на сортировке вторичных материальных ресурсов, – отметила Марина Баширова.

Получается не у всех

Что касается школы № 131, оказалось, что просто поставить урны и контейнеры – мало. Пока не все учащиеся справляются с разделением своих отходов, бросают в желтую урну то, что нельзя переработать. Из-за этого ученикам 8 «В» класса приходится делать дополнительную сортировку мусора.

– Мы понимаем, что путь к светлому будущему с переработкой вторсырья, культурой сортировки мусора для его дальнейшей переработки и облегчения нагрузки на полигоны – достаточно долгий. Но мы не сдаемся, продолжаем работать и объяснять ребятам, как правильно мусор сортировать, – говорит классный руководитель 8 «В» класса. – Сейчас занимаемся тем, что ребята нашего класса раз в неделю ходят по школе, достают из урн мусор и несут в большой желтый бак для раздельного сбора, который стоит во дворе школы, рядом с обычными мусорными контейнерами. Когда он наполнится, школа заказывает машину, мусор увозят.

А чтобы учащиеся поняли, что мусор можно не только перерабатывать, но и повторно использовать, уже в марте ученики 8 «В» класса решили проводить конкурс на лучшую поделку из вторичного сырья. Желающих участвовать в нем оказалось очень много. Особенно хотят показать свои творческие способности младшие школьники. Сами же ребята из 8 «В» еще больше углубляют свои знания экологии. Буквально на этой неделе они ездили вместе с «Нижэкология-НН» на мусоросортировочный комплекс, чтобы на месте убедиться, что вторичное сырье идет на переработку.

– Насильно система по раздельному сбору ТКО не работает, поэтому мы хотим, чтобы запрос на установку контейнеров и урн для дуального сбора шел от самой школы. А мы готовы их привезти и поставить, а также обеспечить вывоз, – отметила представитель регоператора.

Дарья Светланова
Фото организаторов

Иван Новиченко: первым делом – самолеты

95-летний Иван Новиченко до сих пор не утратил офицерской выправки. С ностальгией вспоминает службу в армии, где служил летчиком. О самолетах Новиченко мечтал с тех пор, когда увидел своими глазами У-2, приземлившийся в родной деревне под Челябинском 22 июня 1941 года. Ему было всего 13 лет.

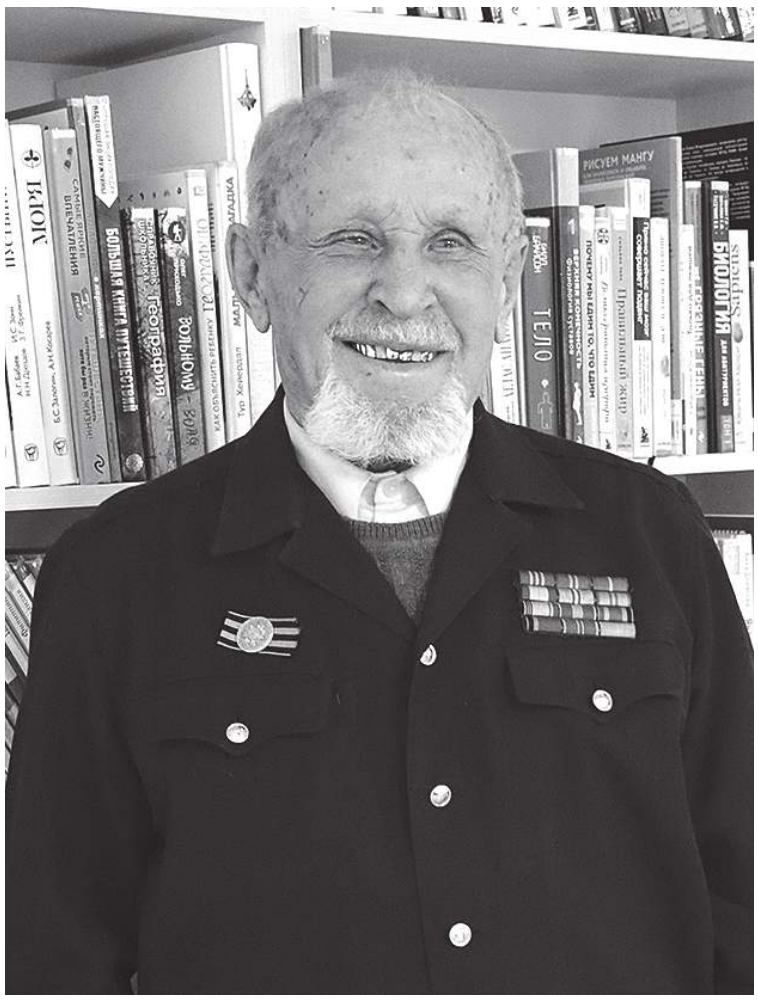

«Сынок, надо работать!»

– О Великой Отечественной войне нам стало известно уже через три часа после ее начала, – рассказывает Иван Иванович. – Прилетел самолет, и мы, дети, очень обрадовались. Прибыли представители военкомата. Организовали митинг около правления колхоза «Путь Октября». На второй день войны на фронт ушел обоз с добровольцами, среди которых был и мой отец. В нашей семье было восемь детей, я второй ребенок. «Что ж, сынок, надо работать», – сказала мама. Меня взяли в кузницу. Сначала поставили раздувать кузнечные меха, а потом дали молот, который специально облегчили наполовину. Я научился ковать. Почти без остановки в кузнице делали зубья к боронам. А зимой меня направили учиться на тракториста. Из нашей деревни в школу механизации и сельского хозяйства, которая находилась в райцентре, поехали четыре девочки и трое мальчиков. Летом начал обрабатывать землю. Полеводческая бригада буквально жила в поле. Спали в небольшом вагончике. Один раз в неделю отпускал нас бригадир домой – в бане помыться. Так почти всю войну трудился. В 1945-м получил водительские права в Магнитогорске.

Службу начинал в Крыму

– Благодаря моему родному дяде Василию Ефимовичу Новиченко, офицеру бронетанковых передвижных ремонтных мастерских, я оказался в Крыму, – продолжает ветеран. – Дальневосточная дивизия, в которой служил Василий Ефимович, после боев на Кенигсбергском направлении требовала восстановления: осталось 20 процентов личного состава, техника была разбита. На лечение солдат направили в Крым, там же ремонтировали танки. В это время на фронте дела пошли лучше. Дивизию решили оставить на полуострове. Дядя уговорил меня приехать. Меня взяли в медико-санитарный батальон водителем. Выделили две машины. Одну – ЗИС, на котором возил боеприпасы, и вторую – американский «Додж три четверти». Внедорожник предназначался для командного состава, ездили в Саки и Севастополь. Города были разбиты. До сих пор страшная картинка стоит перед глазами.

Начало

– Я всегда хотел летать, – продолжает Иван Иванович. – Волею судьбы стал учиться в авиационной школе. Учебу окончил с отличием. В1949 году меня отправили в Германию. Распределили в 200-ю гвардейскую штурмовую авиационную Нежинскую Краснознаменную ордена Суворова дивизию, в третью эскадрилью. Дивизия состояла из трех полков, все полки гвардейские, после боев. Дивизия штурмовая, вооружена была самолетами Ил-2 и Ил-10. Я летал вместе с командирами. В 1951 году дивизия участвовала в больших учениях. Неожиданно в один из учебных боев, когда самолеты были в небе, полигон накрыла огромная снеговая туча. Погибло 13 экипажей, 26 человек. Похороны длились три дня. На дорогу под Потсдамом вышел, кажется, весь город. Немцы. Год после трагедии мы не летали.

Пилот небесной «стрекозы»

В это время начался набор из молодых офицеров, а я был старший лейтенант, в вертолетчики. Вертушки только-только стали выпускать в стране по приказу Сталина. Курс обучения проходил в Оренбурге. Я изучил все узлы и механизмы, научился взлетать и управлять этой машиной. А затем вернулся в часть. Мне выпала большая честь пообщаться с летчиком-асом истребительной авиации Чупиковым Павлом Федоровичем. Генерал-полковник интересовался вертолетами, которые начали поступать на вооружение ВВС. Я продемонстрировал свои навыки при обращении с новым летательным аппаратом, поделился знаниями, которые получил во время обучения. Павел Федорович, видимо, остался доволен. Позже мы переехали в другую часть, я стал заместителем командира части по авиационной службе. Однажды в воскресенье позвонил оперативный дежурный: «Иван Иванович, первый приказал за вами выслать самолет из Тбилиси. Ми-2. Вылет через два часа». Чемоданчик у меня всегда был наготове. Куда направят, тогда не знал. Оказалось, в Сирию. Принимал участие в Шестидневной войне. Уволился я из армии в 1978 году в звании майора. Вернулся на малую родину и до 1993 года возглавлял инспекцию рыбоохраны в Магнитогорске.

Активный пенсионер

Почти 20 лет Иван Иванович живет в Канавинском районе Нижнего Новгорода. После смерти жены переехал ближе к сыну, который работал военпредом на одном из заводов Нижнего Новгорода. На вопрос, в чем секрет жизнелюбия и хорошей физической формы, Иван Иванович ответил не задумываясь: «В движении и позитивном настрое. У меня не было ни одного дня без прогулки, прохожу по 3–6 километров в зависимости от выбранного маршрута. Снег, метель – а я все равно иду к озеру. Помню, когда служил, то в беге на 10 километров всегда занимал второе место – после доктора военной части».

Беседовали мы в библиотеке им. Ф.М. Достоевского. Иван Новиченко часто сюда приходит. У Ивана Ивановича есть и личная библиотека с книгами на военную тематику, по краеведению о родном Урале. Там живет его младшая сестра. 23 февраля всегда поздравляет брата с Днем защитника Отечества.

Лариса Кузнецова,
специалист по связям с общественностью МКУК ЦБС Канавинского района.
Подготовила Елена Анисимова.
Фото из архива Ивана Новиченко

Мошенник в тональном режиме

Нижегородцам стали снова предлагать списать долги до 300–500 тысяч рублей. Почему не стоит нажимать на кнопки в тональном режиме?

Спишите долг

– На днях мне на смартфон поступил звонок. Робот предложил списать имеющиеся у меня долги. И если я на это согласна, то надо нажать в тональном режиме цифру 1. Если я хочу, чтобы перезвонили чуть позже, – 2, а если не хочу получать подобных звонков – 3, – рассказала жительница Нижнего Новгорода Оксана.

По ее словам, звонок поступил настолько не вовремя, что сильно разозлил. Она нажала на цифру 3, а потом задумалась, не спишутся ли у нее из-за этого деньги? Однако, как считают эксперты по кибербезопасности, чтобы списать деньги или сделать так, чтобы смартфон заблокировался, его нужно заразить вредоносной программой. К ее загрузке простое нажатие клавиши в тоновом режиме не приводит, поэтому волноваться не стоит.

Проверяют базу

В то же время нажатие клавиши дает мошенникам сигнал, что номер активен. Они его заносят в свою базу данных и будут звонить по нему чаще. Именно поэтому эксперты советуют на подобные звонки никак не реагировать. Если человек бросил трубку, для мошенников это знак, что время на него тратить не стоит: он не готов общаться. А если нажал на какую-то цифру – можно начать обрабатывать с помощью методов социальной инженерии.

Причем, чтобы сократить свои издержки, злоумышленники стали использовать роботов. Они обзвонят все имеющиеся в базе номера быстрее. Кроме того, с ними никто не будет вести издевательских разговоров. А когда уже станет понятно, на кого стоит потратить время, – в дело вступают живые сотрудники кол-центров.

Они могут, например, попросить пройти опрос. При этом пришлют ссылку, которая может содержать вирусную программу, позволяющую удаленно управлять смартфоном. С помощью такой программы мошенники получат доступ к банковским приложениям и переведут ваши деньги себе. Как отмечают эксперты по кибербезопасности, не переходите по ссылкам от незнакомых людей и организаций.

Плата за тишину

Что касается списания долгов, это излюбленная тема так называемых «раздолжнителей», то есть недобросовестных консультантов, которые предлагают решить проблемы с просроченным долгом. На деле такие юристы-консультанты делают ситуацию с долгами только хуже: человек тратится на оплату услуг посредников, а долги как были, так и остаются.

Обычная схема «работы» подобных «раздолжнителей» следующая. Они просят составить договор, по которому вы оплачиваете их услуги, а они берут на себя обязательство от вашего имени общаться с коллекторами и кредиторами. Действительно, коллекторы вам перестают звонить, поскольку пытаются наладить взаимодействие с вашими помощниками. А они, как правило, на звонки и письма не отвечают.

В итоге долг за счет пеней и штрафов продолжает расти. А когда терпение кредиторов и коллекторов иссякает, они подают в суд. Если кредитный договор оформлен по всем правилам, суд однозначно встает на сторону истцов, которые требуют, чтобы вы погасили долг. В этом случае за дело берутся судебные приставы. И долг придется отдать, даже если для этого нужно будет распродать все ваше имущество.

– «Раздолжнители» – это мошенники, которые наживаются на жертвах нелегальных кредиторов или на тех, кто занял денег в легальной организации, но не может справиться с обязательствами, – сообщается в телеграм-канале проекта ОНФ «За права заемщиков». – В случае с нелегальными кредиторами «раздолжнители» могут быть изначальной частью преступной схемы.

Дарья Светланова

Фото из открытых источников

КСТАТИ

По данным Банка России, в 2022 году больше половины хищений со счетов людей было совершено именно с помощью социальной инженерии. Причем размер ущерба вырос более чем на 4 процента и составил 14,2 миллиарда рублей. Также за прошедший год было обнаружено почти две тысячи мошеннических групп в социальных сетях и больше 20 фальшивых приложений. Чаще всего они выдавали себя за официальные каналы банков и микрофинансовых организаций, страховщиков, инвестиционных советников и брокеров. Как говорится на сайте регулятора, данные о них переданы в Генпрокуратуру, чтобы она заблокировала страницы и программы злоумышленников.

– Если вы столкнулись с мошенниками, сразу же напишите администраторам соцсетей и магазинов приложений. Возможно, они оперативно закроют каналы обманщиков, – предлагают в Банке России. – Свяжитесь с организацией, от имени которой действуют мошенники. Компании сами заинтересованы в том, чтобы как можно быстрее удалить поддельные аккаунты и приложения.

Важно

Очередную серию образовательных вебинаров для людей старшего возраста открыл Банк России. Поучаствовать в мероприятиях приглашают как пенсионеров, так и тех, кто только планирует выйти на пенсию. Лекторы подскажут слушателям, какие приемы позволяют сэкономить, как выбрать подходящий вклад и как не попасть на уловки мошенников. У участников вебинаров будет возможность задать экспертам вопросы по финансовым темам.

Подключиться к эфирам можно самостоятельно с домашнего компьютера, смартфона или планшета либо группой в центре социального обслуживания. Расписание занятий и регистрация – на сайте pensionfg.ru. В весеннюю сессию запланированы 100 вебинаров. Занятия будут идти до 21 апреля 2023 года.

Также до 21 апреля продлятся онлайн-уроки финансовой грамотности для учеников 8–11-х классов школ и студентов колледжей. Занятия пройдут в формате вебинаров, подключиться к ним можно на сайте проекта dni-fg.ru как классом или группой, так и индивидуально.

– В расписание включены 23 актуальные темы, – сообщили в Банке России. – Слушатели научатся разбираться в реальных жизненных ситуациях, а часть вопросов может пригодиться при сдаче ЕГЭ по обществознанию. Лекторами на уроках будут представители мегарегулятора, а также сотрудники крупных банков, преподаватели вузов и эксперты рынка. В прямом эфире они поделятся финансовыми лайфхаками и ответят на вопросы.

Впервые во время сессии будут проведены уроки по истории денег – «Древние монеты». В этих занятиях смогут участвовать и ученики 6–8-х классов.

Посетить «Город поэтов» 6+

До 26 марта можно посетить выставку «Город поэтов», которая работает **в Нижегородском художественном музее** (Кремль, корпус 3).

В экспозиции представлено 125 произведений, посвященных Санкт-Петербургу. Основная часть выставки посвящена портретам великих русских писателей и поэтов, чья судьба неразрывно связана с душой Санкт-Петербурга: Пушкина, Бунина, Гоголя, Блока, Пастернака, Цветаевой, Ахматовой, Шостаковича, Мандельштама. Помимо этого, она содержит произведения, посвященные видам Петербурга. В них авторы делятся образами петербургских дворов, старых домов и живописных окрестностей города.

Фото НГХМ

Узнать о хтони 18+

Выставка «Антология хтони» работает **с 19 февраля в ЦСИ «Терминал»** (ул. Красная Слобода, 9а).

– «Хтонь» с греческого языка переводится как «земля, почва», – рассказали организаторы. – Изначально понятие объединяло силы подземного царства, с которым в мифологии связаны загробные миры с чудовищами и духами. Сегодня у хтони появился и дополнительный смысл – тоска. В коллективном проекте «Антология хтони» представят авторские высказывания через инсталляцию, живопись, фото- и видеоарт, графику, гравюру, ксилографию и текстильные объекты.

Выставка открыта до 9 апреля.

Послушать экскурсию

Проводы зимы пройдут **26 февраля в «Заповедных кварталах»**. Так, в 13 часов там состоятся масленичные состязания (6+) для всей семьи и, конечно же, чай из самовара и горячие блины. В 14 часов для детей и взрослых начнется экскурсия «Что с Фенечкой было?» (6+). «Продавщица леденцов» поможет разгадывать тайны квартала, подслушивать сокровенные мысли его жителей, познакомит с самым старым дубом в городе и покажет уникальную архитектуру. Также участники экскурсии узнают, какие же на вкус сахарные леденцы на морозе.

Об изнанке трехсвятского квартала (18+) расскажут в 15 часов. Экскурсовод расскажет, как была устроена реальная жизнь в доходных домах на рубеже XIX–XX веков, о суевериях, быте, представлениях и заблуждения того времени. Кому и о чем писали на рубеже веков? Как работала почта и как долго шли письма? Как в их строках отражались повседневные и интересные события? Что занимало умы горожан? Об этом можно познакомиться на экскурсии «Роман в письмах» (16+).

Принять участие в забавах 12+

Кроме общегородских ежегодные масленичные гулянья **26 февраля пройдут в яхт-клубе «Лето»**.

Как сообщили организаторы, в программе традиционные зимние забавы, катание на снегоходах и квадроциклах на зимней трассе, вкусные угощения и привязные полеты на воздушном шаре. А также незабываемое представление с поджиганием чучела Масленицы.

– Нижегородцев ждут незабываемые выходные – с весельем, шумом, песнями, танцами, вкусными блинами и захватывающими развлечениями на любой вкус. Мероприятие пройдет при поддержке Торгово-промышленной палаты Нижегородской области, – рассказали организаторы.

Вход на мероприятие свободный. Продолжительность: с 11.30 до 15.30. Место проведения: яхт-клуб «Лето» (набережная Гребного канала, 109): основная территория, большая теплая беседка.

Дарья Светланова

ПОНЕДЕЛЬНИК, 27 февраля

ПЕРВЫЙ

05.00 Доброе утро 12+
09.00, 12.00, 15.00, 03.00 Новости
09.20 АнтиФейк 16+
09.55 Жить здорово! 16+
10.45, 12.15, 15.15, 16.50, 18.20 Информационный канал 16+
16.00 Мужское / Женское 16+
18.00 Вечерние Новости
21.00 Время
21.45 Тест на беременность 16+
22.40 Большая игра 16+
23.40 Век СССР. Восток 16+
01.10, 03.05 Подкаст.Лаб 16+

РОССИЯ 1

05.00, 09.30 Утро России 12+
09.00, 14.30, 21.05 Местное время. Вести-Поволжье
09.55 О самом главном 12+
11.00, 14.00, 16.00, 20.00 Вести
11.30, 17.30 60 минут 12+
14.55 Кто против? 12+
16.30 Малахов 16+
21.20 Т/с «ЛИМИТЧИЦЫ» 12+
23.25, 01.20 Вечер 12+
00.05 Х/ф «НОВОРОССИЯ» 12+
03.00 Т/с «КАМЕНСКАЯ» 16+

НТВ

04.55 Т/с «МОСКВА. ТРИ ВОКЗАЛА» 16+
06.30 Утро. Самое лучшее 16+
08.00, 10.00, 13.00, 16.00, 19.00, 23.35 Сегодня
08.25, 10.35 Т/с «ДЕЛЬТА. ПРОДОЛЖЕНИЕ» 16+
13.25 Чрезвычайное происшествие 16+
14.00 Место встречи 16+
16.45 За гранью 16+
17.50 ДНК 16+
20.00 Т/с «АУТСАЙДЕР» 16+
22.00, 00.00 Т/с «НЕВСКИЙ. ТЕНЬ АРХИТЕКТОРА» 16+
00.40 Т/с «А.Л.Ж.И.Р.» 16+
03.20 Х/ф «БИТВА» 6+

ТНТ

07.00, 07.30, 08.00, 06.40 Однажды в России. Спецдайджест 16+
09.00 Т/с «ОЛЬГА» 16+
16.00 Т/с «САШАТАНЯ» 16+
20.00, 20.30 Т/с «ПАТРИОТ» 16+
21.00, 21.30 Т/с «ИСПРАВЛЕНИЕ И НАКАЗАНИЕ» 16+
22.00 Т/с «ВАМПИРЫ СРЕДНЕЙ ПОЛОСЫ» 16+
23.10 Х/ф «ГОРЬКО!» 16+
01.10 Х/ф «МАЖОРЫ НА МЕЛИ» 16+
02.50, 03.40 Импровизация. Дайджест 16+
04.20, 05.05 Comedy Баттл 16+
05.50 Открытый микрофон 16+

ТВЦ

06.00 Настроение 12+
08.00 Д/ф «Александр Панкратов-Черный. Мужчина без комплексов» 12+
08.50 Х/ф «КОГДА-НИБУДЬ НАСТУПИТ ЗАВТРА» 12+
10.45, 15.10, 00.30 Петровка, 38 16+
10.55 Городское собрание 12+
11.30, 14.30, 17.50, 22.00, 00.00 События
11.50, 02.45 Х/ф «ГАЛКА И ГАМАЮН» 12+
13.45, 05.25 Мой герой. Юлиан 12+
14.50 Город новостей 16+
15.25 Х/ф «СВОИ» 16+
17.10, 18.10 Х/ф «СРАЗУ ПОСЛЕ СОТВОРЕНИЯ МИРА» 16+
22.40 «Не верь глазам своим». Специальный репортаж 16+
23.10 Знак качества 16+
00.45 Д/ф «Русский шансон. Фартовые песни» 12+
01.25 Д/ф «Позор ради славы» 16+
02.05 Д/ф «Ночная ликвидация» 16+
04.25 Закон и порядок 16+
04.50 Д/ф «Михаил Ульянов. Горькая исповедь» 12+

ТВ3

06.00, 09.15 Утренние гадания 16+
06.15, 05.00 Мультфильмы 0+
08.00, 08.30 Охотники за привидениями. Битва за Москву 16+
09.30, 17.20, 17.55, 19.30, 20.00 Д/с «Слепая» 16+
11.15, 11.50 Знаки судьбы 16+
12.20 Мистические истории 16+
13.30 Гадалка 16+
16.15, 16.50 Д/с «Старец» 16+
18.30, 19.00 Любовная магия 16+
20.30, 21.30 Т/с «МАЖОР» 16+
22.30 Х/ф «ЗАТЕРЯННЫЙ ГОРОД Z» 16+
01.15, 02.00, 02.45 Т/с «ПОСТУЧИСЬ В МОЮ ДВЕРЬ» 16+
03.30, 04.15 Фактор риска 16+

СТС

06.00, 05.50 Ералаш 0+
07.00 М/ф «Лунтик» 0+
08.45 Х/ф «ДЕВОЧКА МИА И БЕЛЫЙ ЛЕВ» 6+
10.50 Т/с «КУХНЯ» 12+
15.00, 19.00, 19.30 Т/с «ИВАНОВЫ-ИВАНОВЫ» 12+
20.00 Суперниндзя 16+
23.00 Я, Франкенштейн 16+
00.45 Кино в деталях 18+
01.45 Х/ф «ПРИБЫТИЕ» 16+
03.30 Т/с «МОЛОДЁЖКА» 12+
05.00 6 кадров 16+
05.10 Мультфильмы 0+

РОССИЯ К

06.30, 07.00, 07.30, 10.00, 15.00, 19.30, 23.45 Новости культуры 16+
06.35 Невский ковчег. Теория невозможного 16+
07.05 Легенды мирового кино 16+
07.35 Д/ф «Русский бал» 16+
08.30 Жизнь и судьба 16+
08.50 Х/ф «ТРЕСТ, КОТОРЫЙ ЛОПНУЛ» 0+
10.15 Наблюдатель 16+
11.10, 00.05 ХХ Век. «Человек придумал песню. Авторский вечер поэта Леонида Дербенева» 16+
12.25 Д/ф «Исцеление храма» 16+
13.10 Линия жизни 16+
14.05 Д/ф «Забытое ремесло». «Ткач и пряха» 16+
14.20 Острова 16+
15.05 Новости. Подробно. Арт 16+
15.20 Библейский сюжет 16+
15.50, 02.10 Мастера исполнительского искусства. Даниил Шафран 16+
16.40 Спектакль «Фома Опискин» 16+
19.45 Главная роль 16+
20.05 Правила жизни 16+
20.30 Спокойной ночи, малыши! 0+
20.45 Д/ф «Магическое стекло академика Дианова» 16+
21.25 Сати. Нескучная классика... 16+
22.10 Т/с «СЁГУН» 16+
01.15 Д/ф «Великие строения древности». «Мон-Сен-Мишель» 16+

МАТЧ-ТВ

06.00 Смешанные единоборства 16+
07.00, 12.55, 14.20, 22.55 Новости
07.05, 22.10, 00.45 Все на Матч! 12+
10.20, 12.35 Специальный репортаж 12+
10.40 Спортивный дайджест 0+
11.40, 04.00 ЕвроФутбол. Обзор 0+
13.00 Есть тема! 12+
14.25 Футбол. FONBET Кубок России
23.00 «The Best FIFA Football Awards 2022»
01.25 Баскетбол. Единая лига ВТБ 0+
03.25 Футбол. Журнал Лиги чемпионов 0+
03.55 Новости 0+
04.50 Лыжный спорт 0+

ПЯТЫЙ

05.00, 09.00, 13.00, 17.30 Известия 16+
05.25 Т/с «ДЖУЛЬБАРС» 16+
08.15 Х/ф «АЛЕША» 16+
08.55 Знание-сила 0+
13.30 Т/с «МОРСКИЕ ДЬЯВОЛЫ-2» 16+
19.40, 00.30 Т/с «СЛЕД» 16+
22.20 Т/с «ВЕЛИКОЛЕПНАЯ ПЯТЁРКА-5» 16+
23.10 Т/с «ВЕЛИКОЛЕПНАЯ ПЯТЁРКА-3» 16+
00.00 Известия. Итоговый выпуск 16+
03.15, 04.10 Т/с «ПРОКУРОРСКАЯ ПРОВЕРКА» 16+

ННТВ

06.00, 08.00, 09.00, 10.00, 12.00, 14.00, 16.00, 17.00, 19.00, 21.00, 22.00 Новости.24 12+
06.20, 09.20, 10.35, 11.35, 12.35, 14.35, 15.35, 16.35, 17.35, 18.30, 20.00, 22.35 Весь мир.24 12+
06.35, 10.20, 11.20, 12.20, 14.20, 15.20, 16.20, 17.20, 19.20 Интервью.24 12+
06.50, 09.50, 10.50, 11.50, 14.50, 15.50, 16.50, 18.50, 19.50, 22.50 Экипаж.24 16+
07.00 Послесловие. События недели.24 16+
08.20, 09.40, 19.35, 23.35 В центре событий 12+
08.30 В движении 12+
11.00, 13.00, 15.00, 18.00 Новости.24
12.50, 17.50, 20.20 Экипаж.24
13.20 День за днем
20.30 Новости. Итоги дня.24
21.20 День за днем 12+
00.30 Д/ф «Золотая серия» 12+

РЕН-ТВ

05.00, 18.00, 02.30 Самые шокирующие гипотезы 16+
06.00 С бодрым утром! 16+
08.30, 12.30, 16.30, 19.30, 23.00 Новости 16+
09.00 Военная тайна 16+
11.00 Как устроен мир с Тимофеем Баженовым 16+
12.00, 16.00, 19.00 112 16+
13.00 Загадки человечества 16+
14.00 Невероятно интересные истории 16+
15.00 Засекреченные списки 16+
17.00, 03.15 Тайны Чапман 16+
20.00 Х/ф «ГНЕВ ЧЕЛОВЕЧЕСКИЙ» 16+
22.15 Водить по-русски 16+
23.30 Документальный спецпроект 16+
00.30 Х/ф «ДЖЕНТЛЬМЕНЫ» 18+

ВОЛГА

06.00 Новости 16+
06.20 Телекабинет врача 16+
07.00 Послесловие. События недели 16+
07.55 Разговор о городе 12+
08.10 Д/ф «Дети индиго» 12+
09.05 Х/ф «НЕЛЮБИМАЯ» 12+
12.50, 17.50, 20.20 Экипаж. Хроника происшествий
13.00, 18.00 Новости
13.20 День за днем
14.00, 23.05 Х/ф «АКВАТОРИЯ» 16+
15.45 Х/ф «СЕРЕБРЯНЫЙ БОР» 12+
18.30 Х/ф «ВЛЮБЛЕННЫЕ ЖЕНЩИНЫ» 16+
19.40 Без галстука 16+
20.00 Герои «Волги» 16+
20.30 Новости. Итоги дня
21.00 Х/ф «МЕТОД ФРЕЙДА-2» 16+
00.45 Д/ф «Севморпуть. Дорога во льдах» 12+
01.35 Ночной эфир 16+

ЧЕ

06.00, 14.00 +100500 16+
06.25 Идеальный ужин 16+
08.00 Утилизатор 12+
10.00, 03.30 Улётное видео 16+
12.00, 17.00 КВН ярче 16+
19.00, 21.00, 22.00 Решала 16+
20.00 Охотники 16+
23.00, 00.00 Опасные связи 18+
05.00 Улетное видео. Лучшее 16+

ДОМАШНИЙ

06.30, 05.55 По делам несовершеннолетних 16+
08.25 Давай разведёмся! 16+
09.30 Тест на отцовство 16+
11.40, 05.05 Д/с «Понять. Простить» 16+
12.45, 23.50 Д/с «Порча» 16+
13.20, 00.25 Д/с «Знахарка» 16+
13.55, 01.00 Д/с «Верну любимого» 16+
14.30, 23.15 Д/с «Голоса ушедших душ» 16+
15.05 Х/ф «ВТОРОЙ БРАК» 16+
19.00 Х/ф «БЛОНДИНКА И БРЮНЕТКА» 16+
01.35 Х/ф «ДОЛГИЙ СВЕТ МАЯКА» 16+
04.50 6 кадров 16+

ВТОРНИК, 28 февраля

ПЕРВЫЙ
05.00 Доброе утро [12+]
09.00, 12.00, 15.00, 03.00 Новости
09.20 АнтиФейк [16+]
09.55 Жить здорово! [16+]
10.45, 12.15, 15.15, 16.50, 18.20 Информационный канал [16+]
16.00 Мужское / Женское [16+]
18.00 Вечерние Новости
21.00 Время
21.45 Тест на беременность [16+]
22.45 Большая игра [16+]
23.45 Век СССР. Север [18+]
01.20, 03.05 Подкаст.Лаб [16+]

РОССИЯ 1
05.00, 09.30 Утро России [12+]
09.00, 14.30, 21.05 Местное время. Вести-Поволжье
09.55 О самом главном [12+]
11.00, 14.00, 16.00, 20.00 Вести
11.30, 17.30 60 минут [12+]
14.55 Кто против? [12+]
16.30 Малахов [16+]
21.20 Т/с «ЛИМИТЧИЦЫ» [12+]
23.25 Вечер [12+]
02.05 Т/с «КАМЕНСКАЯ» [16+]
03.45 Т/с «ЛИЧНОЕ ДЕЛО» [12+]

НТВ
04.55 Т/с «МОСКВА. ТРИ ВОКЗАЛА» [16+]
06.30 Утро. Самое лучшее [16+]
08.00, 10.00, 13.00, 16.00, 19.00, 23.35 Сегодня
08.25, 10.35 Т/с «ДЕЛЬТА. ПРОДОЛЖЕНИЕ» [16+]
13.25 Чрезвычайное происшествие [16+]
14.00 Место встречи [16+]
16.45 За гранью [16+]
17.50 ДНК [16+]
20.00 Т/с «АУТСАЙДЕР» [16+]
22.00, 00.00 Т/с «НЕВСКИЙ. ТЕНЬ АРХИТЕКТОРА» [16+]
00.40 Т/с «ЧУЖОЙ» [16+]

ТНТ
07.00, 07.30, 08.00, 06.40 Однажды в России. Спецдайджест [16+]
09.00 Бьюти баттл [16+]
09.30 Т/с «ОЛЬГА» [16+]
16.00 Т/с «САШАТАНЯ» [16+]
20.00, 20.30 Т/с «ПАТРИОТ» [16+]
21.00, 21.30 Т/с «ИСПРАВЛЕНИЕ И НАКАЗАНИЕ» [16+]
22.00 Т/с «ВАМПИРЫ СРЕДНЕЙ ПОЛОСЫ» [16+]
23.05 Х/ф «ГОРЬКО!-2» [16+]
01.05, 01.55 Импровизация. Дайджест [16+]
02.40 Импровизация [16+]
03.30, 04.15 Comedy Баттл [16+]
05.00, 05.50 Открытый микрофон [16+]

ТВЦ
06.00 Настроение [12+]
08.05 Доктор И... [16+]
08.35 Х/ф «КОГДА-НИБУДЬ НАСТУПИТ ЗАВТРА» [12+]
10.30 Д/ф «Игорь Старыгин. Последняя дуэль» [12+]
11.30, 14.30, 17.50, 22.00, 00.00 События
11.50, 02.45 Х/ф «ГАЛКА И ГАМАЮН» [12+]
13.45, 05.25 Мой герой. Любовь Константинова [12+]
14.50 Город новостей [16+]
15.10 Х/ф «СВОИ» [16+]
16.55 Хроники московского быта [12+]
18.10, 00.30, 04.25 Петровка, 38 [16+]
18.20 Х/ф «ЖДИТЕ НЕОЖИДАННОГО» [12+]
22.40 Закон и порядок [16+]
23.10 Д/ф «Александр Иванов. Смертельная шутка» [16+]
00.45 Д/ф «Русский шансон. Выйти из тени» [12+]
01.25 Прощание. Сергей Кузнецов [16+]
02.05 Брежнев, которого мы не знали [12+]
04.35 Д/ф «Владимир Пресняков. Я не ангел, я не бес» [12+]

ТВ3
06.00, 09.15 Утренние гадания [16+]
06.15, 05.00 Мультфильмы [0+]
08.00, 08.30 Охотники за привидениями. Битва за Москву [16+]
09.30, 10.05, 10.40, 17.20, 17.55, 19.30, 20.00 Д/с «Слепая» [16+]
11.15, 11.50 Знаки судьбы [16+]
12.20 Мистические истории [16+]
13.30, 14.00, 14.30, 15.00, 15.45 Гадалка [16+]
16.15, 16.50 Д/с «Старец» [16+]
18.30, 19.00 Любовная магия [16+]
20.30, 21.30 Т/с «МАЖОР» [16+]
22.30 Х/ф «ЦУНАМИ» [16+]
00.30, 01.15, 02.00 Т/с «ПОСТУЧИСЬ В МОЮ ДВЕРЬ» [16+]
02.45, 03.30, 04.15 Дневник экстрасенса с Фатимой Хадуевой [16+]

СТС
06.00, 05.50 Ералаш [0+]
07.00 М/ф «Лунтик» [0+]
07.30, 18.30, 19.00, 19.30 Т/с «ИВАНОВЫ-ИВАНОВЫ» [12+]
08.35 Уральские пельмени. Смехbook [16+]
08.45 О чем говорят [16+]
10.50 Т/с «КУХНЯ» [12+]
15.05 Т/с «ИВАНОВЫ-ИВАНОВЫ» [16+]
20.00 Х/ф «БАМБЛБИ» [12+]
22.20 Х/ф «ПАДЕНИЕ ЛУНЫ» [12+]
00.55 Х/ф «ДРУГОЙ МИР» [18+]
02.55 Т/с «МОЛОДЁЖКА» [12+]
05.05 Мультфильмы [0+]

РОССИЯ К
06.30, 07.00, 07.30, 10.00, 15.00, 19.30, 23.45 Новости культуры [16+]
06.35 Д/ф «Родить императора» [16+]
07.05 Легенды мирового кино [16+]
07.35 Д/ф «Великие строения древности». «Мон-Сен-Мишель» [16+]
08.30 Жизнь и судьба [16+]
08.50 Х/ф «ТРЕСТ, КОТОРЫЙ ЛОПНУЛ» [0+]
10.15 Наблюдатель [16+]
11.10, 00.05 Д/ф «Тропой Арсеньева» [16+]
12.30, 22.10 Т/с «СЁГУН» [16+]
14.10 Academia [16+]
15.05 Новости. Подробно. Книги [16+]
15.20 Эрмитаж [16+]
15.50 Мастера исполнительского искусства. Евгений Светланов [16+]
16.50 Спектакль «Эдит Пиаф» [16+]
18.35 Д/ф «Очарованный жизнью. Борис Иванов» [16+]
19.20 Цвет времени [16+]
19.45 Главная роль [16+]
20.05 Правила жизни [16+]
20.30 Спокойной ночи, малыши! [0+]
20.45 Искусственный отбор [16+]
21.25 Белая студия [16+]
01.20 Д/ф «Великие строения древности». «Мачу-Пикчу» [16+]
02.15 Мастера исполнительского искусства. Эмиль Гилельс [16+]

МАТЧ-ТВ
06.00 Смешанные единоборства [16+]
07.00, 18.55, 22.35 Новости
07.05, 14.00, 16.30, 19.00, 21.30, 00.45 Все на Матч! [12+]
10.20, 03.35 Специальный репортаж [12+]
10.40 Лыжные гонки
12.35 Художественная гимнастика
14.25 Ты в бане! [12+]
14.55 Самбо
16.55 «The Best FIFA Football Awards 2022». [0+]
18.25 География спорта. Краснодар [12+]
19.25 Футбол. FONBET Кубок России
22.40 Футбол. Чемпионат Италии
01.25 Лыжные гонки [0+]
03.05 Здоровый образ. Баскетбол [12+]
03.55 Новости [0+]
04.00 Третий тайм [12+]
04.30 Гандбол [0+]

ПЯТЫЙ
05.00, 09.00, 13.00, 17.30 Известия [16+]
05.25 Т/с «ДЖУЛЬБАРС» [16+]
08.55 Знание-сила [0+]
09.30 Х/ф «ИГРА С ОГНЕМ» [16+]
13.30 Т/с «МОРСКИЕ ДЬЯВОЛЫ-2» [16+]
17.15 Т/с «МОРСКИЕ ДЬЯВОЛЫ-3» [12+]
19.45, 00.30 Т/с «СЛЕД» [16+]
22.20 Т/с «ВЕЛИКОЛЕПНАЯ ПЯТЁРКА-5» [16+]
23.10 Т/с «ВЕЛИКОЛЕПНАЯ ПЯТЁРКА-3» [16+]
00.00 Известия. Итоговый выпуск [16+]
03.15, 04.10 Т/с «ПРОКУРОРСКАЯ ПРОВЕРКА» [16+]

ННТВ
06.00, 07.00, 08.00, 09.00, 10.00, 12.00, 14.00, 16.00, 17.00, 19.00, 21.00, 22.00 Новости.24 [12+]
06.20, 08.20, 09.20, 10.35, 11.20, 12.20, 14.35, 15.35, 16.35, 17.35, 18.30, 20.00, 22.35 Весь мир.24 [12+]
06.35, 10.20, 14.20, 15.20, 16.20, 17.20, 19.20 Интервью.24 [12+]
06.50, 08.50, 09.50, 10.50, 11.50, 14.50, 15.50, 16.50, 18.50, 19.50, 22.50 Экипаж.24 [16+]
07.20, 21.20 День за днем [12+]
08.40, 09.40, 11.40, 12.40, 19.35, 23.35 В центре событий [12+]
11.00, 13.00, 15.00, 18.00 Новости.24
12.50, 17.50, 20.20 Экипаж.24
13.20 День за днем
20.30 Новости. Итоги дня.24
00.30, 02.30, 04.30 Д/ф «Реки» [12+]

РЕН-ТВ
05.00, 18.00, 02.05 Самые шокирующие гипотезы [16+]
06.00 С бодрым утром! [16+]
08.30, 12.30, 16.30, 19.30, 23.00 Новости [16+]
09.00 Военная тайна [16+]
10.00 Совбез [16+]
11.00 Как устроен мир с Тимофеем Баженовым [16+]
12.00, 16.00, 19.00 112 [16+]
13.00 Загадки человечества [16+]
14.00 Невероятно интересные истории [16+]
15.00 Засекреченные списки [16+]
17.00, 02.55 Тайны Чапман [16+]
20.00 Х/ф «ПАРКЕР» [16+]
22.15 Водить по-русски [16+]
23.30 Знаете ли вы, что? [16+]
00.30 Х/ф «МЕХАНИК» [18+]

ВОЛГА
06.00, 08.00 Новости [16+]
06.35, 18.30 Х/ф «ВЛЮБЛЕННЫЕ ЖЕНЩИНЫ» [16+]
07.50 Экипаж. Хроника происшествий [16+]
08.25, 21.00 Х/ф «МЕТОД ФРЕЙДА-2» [16+]
10.30, 15.45 Х/ф «СЕРЕБРЯНЫЙ БОР» [12+]
12.30, 20.00 Герои «Волги» [16+]
12.50, 17.50, 20.20 Экипаж. Хроника происшествий
13.00, 18.00 Новости
13.20 День за днем
14.00, 23.05 Х/ф «АКВАТОРИЯ» [16+]
19.40 Телекабинет врача [16+]
20.30 Новости. Итоги дня
00.45 Д/ф «Севморпуть. Дорога во льдах» [12+]
01.35 Ночной эфир [16+]

ЧЕ
06.00, 04.50 Улетное видео. Лучшее [16+]
06.25 Идеальный ужин [16+]
08.00, 09.30 Утилизатор [12+]
10.00, 03.30 Улётное видео [16+]
12.00, 17.00 КВН ярче [16+]
14.00 +100500 [16+]
19.00, 21.00, 22.00 Решала [16+]
20.00 Охотники [16+]
23.00, 00.00 Опасные связи [18+]

ДОМАШНИЙ
06.30, 05.40 По делам несовершеннолетних [16+]
07.45 Давай разведёмся! [16+]
08.50 Тест на отцовство [16+]
11.05, 04.50 Д/с «Понять. Простить» [16+]
12.10, 23.45 Д/с «Порча» [16+]
12.40, 00.20 Д/с «Знахарка» [16+]
13.15, 00.55 Д/с «Верну любимого» [16+]
13.50, 23.15 Д/с «Голоса ушедших душ» [16+]
14.25 Скажи, подруга [16+]
14.40 Х/ф «ЮРОЧКА» [16+]
19.00 Х/ф «БЕДНАЯ РОДСТВЕННИЦА» [16+]
01.25 Х/ф «В ОТРАЖЕНИИ ТЕБЯ» [16+]
04.40 6 кадров [16+]

СРЕДА, 1 марта

ПЕРВЫЙ
05.00 Доброе утро [12+]
09.00, 12.00, 15.00, 03.00 Новости
09.20 АнтиФейк [16+]
09.55 Жить здорово! [16+]
10.45, 12.15, 15.15, 16.50, 18.20 Информационный канал [16+]
16.00 Мужское / Женское [16+]
18.00 Вечерние Новости
21.00 Время
21.45 Тест на беременность [16+]
22.45 Большая игра [16+]
23.45 Век СССР. Юг [16+]
01.35, 03.05 Подкаст.Лаб [16+]

РОССИЯ 1
05.00, 09.30 Утро России [12+]
09.00, 14.30, 21.05 Местное время. Вести-Поволжье
09.55 О самом главном [12+]
11.00, 14.00, 16.00, 20.00 Вести
11.30, 17.30 60 минут [12+]
14.55 Кто против? [12+]
16.30 Малахов [16+]
21.20 Т/с «ЛИМИТЧИЦЫ» [12+]
23.25 Вечер [12+]
02.05 Т/с «КАМЕНСКАЯ» [16+]
03.45 Т/с «ЛИЧНОЕ ДЕЛО» [12+]

НТВ
04.55 Т/с «МОСКВА. ТРИ ВОКЗАЛА» [16+]
06.30 Утро. Самое лучшее [16+]
08.00, 10.00, 13.00, 16.00, 19.00, 23.35 Сегодня
08.25, 10.35 Т/с «ДЕЛЬТА. ПРОДОЛЖЕНИЕ» [16+]
13.25 Чрезвычайное происшествие [16+]
14.00 Место встречи [16+]
16.45 За гранью [16+]
17.50 ДНК [16+]
20.00 Т/с «АУТСАЙДЕР» [16+]
22.00, 00.00 Т/с «НЕВСКИЙ. ТЕНЬ АРХИТЕКТОРА» [16+]
00.40 Т/с «ЧУЖОЙ» [16+]

ТНТ
07.00, 07.30, 08.00, 06.30 Однажды в России. Спецдайджест [16+]
09.00, 09.30 Т/с «ОЛЬГА» [16+]
16.00 Т/с «САШАТАНЯ» [16+]
20.00, 20.30 Т/с «ПАТРИОТ» [16+]
21.00, 21.30 Т/с «ИСПРАВЛЕНИЕ И НАКАЗАНИЕ» [16+]
22.00 Т/с «ВАМПИРЫ СРЕДНЕЙ ПОЛОСЫ» [16+]
23.10 Х/ф «ЖЕНИХ» [12+]
01.00, 01.50, 02.40 Импровизация [16+]
03.25, 04.10 Comedy Баттл [16+]
05.00, 05.45 Открытый микрофон [16+]

ТВЦ
06.00 Настроение [12+]
08.05 Доктор И... [16+]
08.35 Х/ф «КОГДА-НИБУДЬ НАСТУПИТ ЗАВТРА-2» [12+]
10.35, 04.40 Д/ф «Екатерина Васильева. На что способна любовь» [12+]
11.30, 14.30, 17.50, 22.00, 00.00 События
11.50, 02.45 Х/ф «ГАЛКА И ГАМАЮН» [12+]
13.45, 05.25 Мой герой. Татьяна Пушкина [12+]
14.50 Город новостей [16+]
15.10 Х/ф «СВОИ» [16+]
16.55 Хроники московского быта [16+]
18.10, 00.30, 04.25 Петровка, 38 [16+]
18.25 Х/ф «СЕЛФИ С СУДЬБОЙ» [12+]
22.40 Хватит слухов! [16+]
23.10 Прощание. Валентина Легкоступова [16+]
00.45 Д/ф «Список Фурцевой. Чёрная метка» [12+]
01.25 Знак качества [16+]
02.05 Брежнев, которого мы не знали [12+]

ТВ3
06.00, 09.15 Утренние гадания [16+]
06.15, 05.15 Мультфильмы [0+]
08.00, 08.30 Охотники за привидениями [16+]
09.30, 10.05, 10.40, 17.20, 17.55, 19.30, 20.00 Д/с «Слепая» [16+]
11.15, 11.50 Знаки судьбы [16+]
12.20 Мистические истории [16+]
13.30, 14.00, 14.30, 15.00, 15.45 Гадалка [16+]
16.15, 16.50 Д/с «Старец» [16+]
18.30, 19.00 Любовная магия [16+]
20.30, 21.30 Т/с «МАЖОР» [16+]
22.30 Х/ф «ГЛУБОКОЕ СИНЕЕ МОРЕ» [16+]
00.45, 01.30, 02.15 Т/с «ПОСТУЧИСЬ В МОЮ ДВЕРЬ» [16+]
02.45, 03.30, 04.30 Т/с «ЧАСЫ ЛЮБВИ» [16+]

СТС
06.00, 05.50 Ералаш [0+]
07.00 М/ф «Лунтик» [0+]
07.30, 18.30, 19.00, 19.30 Т/с «ИВАНОВЫ-ИВАНОВЫ» [12+]
08.35 Уральские пельмени. Смехbook [16+]
08.45 Х/ф «О ЧЁМ ЕЩЁ ГОВОРЯТ МУЖЧИНЫ» [16+]
10.50 Т/с «КУХНЯ» [12+]
15.05 Т/с «ИВАНОВЫ-ИВАНОВЫ» [16+]
20.00 Х/ф «ТРАНСФОРМЕРЫ. ПОСЛЕДНИЙ РЫЦАРЬ» [12+]
23.05 Библейский сюжет [12+]
02.05 Т/с «МОЛОДЁЖКА» [12+]
05.10 Мультфильмы [0+]

РОССИЯ К
06.30, 07.00, 07.30, 10.00, 15.00, 19.30, 23.45 Новости культуры [16+]
06.35 Д/ф «Императорский кошелек» [16+]
07.05 Театральная летопись [16+]
07.35 Д/ф «Великие строения древности». «Мачу-Пикчу» [16+]
08.30 Жизнь и судьба [16+]
08.50 Х/ф «ТРЕСТ, КОТОРЫЙ ЛОПНУЛ» [0+]
10.15 Наблюдатель [16+]
11.10, 00.05 Д/ф «Мастера русской оперы. Жизнь и роли Ивана Петрова» [16+]
12.20 Цвет времени [16+]
12.30, 22.10 Т/с «СЁГУН» [16+]
14.00 Д/ф «Первые в мире». «Синяя птица» Грачёва» [16+]
14.15 Искусственный отбор [16+]
15.05 Новости. Подробно. Кино [16+]
15.20 Библейский сюжет [16+]
15.50, 02.10 Мастера исполнительского искусства. Марис Янсонс [16+]
16.40 Спектакль «Вечерний свет» [16+]
19.10 Д/ф «Первые в мире». «Святослав Фёдоров. Революция в офтальмологии» [16+]
19.45 Главная роль [16+]
20.05 Правила жизни [16+]
20.30 Спокойной ночи, малыши! [0+]
20.45 Абсолютный слух [16+]
21.25 Власть факта. «Северная Корея» [16+]
01.20 Великая Китайская стена [16+]

МАТЧ-ТВ
06.00 Голевая Неделя [0+]
06.30 Наши иностранцы [12+]
07.00, 12.55, 14.20, 22.50 Новости
07.05, 16.30, 19.15, 22.00, 01.00 Все на Матч! [12+]
10.20, 03.35 Специальный репортаж [12+]
10.40 Лыжные гонки
13.00 Есть тема! [12+]
14.25 Большой Хоккей [12+]
14.55 Самбо
16.55 Хоккей. Фонбет Чемпионат КХЛ
19.55 Футбол. FONBET Кубок России
22.55 Футбол. Кубок Испании
01.45 Лыжные гонки [0+]
03.55 Новости [0+]
04.00 Третий тайм [12+]
04.30 Гандбол [0+]

ПЯТЫЙ
05.00, 09.00, 13.00, 17.30 Известия [16+]
05.30 Х/ф «ИГРА С ОГНЕМ» [16+]
08.55 Знание-сила [0+]
09.30 Т/с «АЗ ВОЗДАМ» [16+]
13.30 Т/с «МОРСКИЕ ДЬЯВОЛЫ-3» [12+]
19.45, 20.40, 21.25, 00.30, 01.15, 01.55, 02.35 Т/с «СЛЕД» [16+]
22.20 Т/с «ВЕЛИКОЛЕПНАЯ ПЯТЁРКА-5» [16+]
23.10 Т/с «ВЕЛИКОЛЕПНАЯ ПЯТЁРКА-3» [16+]
00.00 Известия. Итоговый выпуск [16+]
03.10, 04.05 Т/с «ПРОКУРОРСКАЯ ПРОВЕРКА» [16+]

ННТВ
06.00, 07.00, 08.00, 09.00, 10.00, 12.00, 14.00, 16.00, 17.00, 19.00, 21.00, 22.00 Новости.24 [12+]
06.20, 08.20, 09.20, 10.35, 11.20, 14.35, 15.35, 16.35, 17.35, 18.30, 20.00, 22.35 Весь мир.24 [12+]
06.35, 10.20, 14.20, 15.20, 16.20, 17.20, 19.20 Интервью.24 [12+]
06.50, 08.50, 09.50, 10.50, 11.50, 14.50, 15.50, 16.50, 18.50, 19.50, 22.50 Экипаж.24 [16+]
07.20, 21.20 День за днем [12+]
08.40, 09.40, 11.40, 12.40, 19.35, 23.35 В центре событий [12+]
11.00, 13.00, 15.00, 18.00 Новости.24
12.20 Разговор о городе [12+]
12.50, 17.50, 20.20 Экипаж.24
13.20 День за днем
20.30 Новости. Итоги дня.24
00.30, 02.30, 04.30 Д/ф «Реки» [12+]

РЕН-ТВ
05.00, 18.00, 02.50 Самые шокирующие гипотезы [16+]
06.00 С бодрым утром! [16+]
08.30, 12.30, 16.30, 19.30, 23.00 Новости [16+]
09.00, 15.00 Засекреченные списки [16+]
11.00 Как устроен мир с Тимофеем Баженовым [16+]
12.00, 16.00, 19.00 112 [16+]
13.00, 23.30 Загадки человечества [16+]
14.00 Невероятно интересные истории [16+]
17.00, 03.35 Тайны Чапман [16+]
20.00 Х/ф «МЕХАНИК. ВОСКРЕШЕНИЕ» [16+]
22.00 Смотреть всем! [16+]
00.30 Х/ф «ЛЕОН» [18+]

ВОЛГА
06.00, 08.00 Новости [16+]
06.35, 18.30 Х/ф «ВЛЮБЛЕННЫЕ ЖЕНЩИНЫ» [16+]
07.50 Экипаж. Хроника происшествий [16+]
08.25, 21.00 Х/ф «МЕТОД ФРЕЙДА-2» [16+]
10.30, 15.45 Х/ф «СЕРЕБРЯНЫЙ БОР» [12+]
12.30, 20.00 Герои «Волги» [16+]
12.50, 17.50, 20.20 Экипаж. Хроника происшествий
13.00, 18.00 Новости
13.20 День за днем
14.00, 23.00 Х/ф «АКВАТОРИЯ» [16+]
19.30 Д/ф «Куда глаза не глядят» [12+]
20.30 Новости. Итоги дня
00.40 Д/ф «Восход Победы. Курская буря» [12+]
01.30 Ночной эфир [16+]

ЧЕ
06.00, 05.30 Улетное видео. Лучшее [16+]
06.25 Идеальный ужин [16+]
08.00, 09.30 Утилизатор [12+]
10.00 Улётное видео [16+]
12.00, 17.00 КВН ярче [16+]
14.00 +100500 [16+]
19.00, 21.00, 22.00 Решала [16+]
20.00 Охотники [16+]
23.00, 00.00 Опасные связи [18+]
03.15 Дорожные войны 2.0 [16+]
04.45 Улетное видео [16+]

ДОМАШНИЙ
06.30, 05.05 По делам несовершеннолетних [16+]
08.15 Давай разведёмся! [16+]
09.15 Тест на отцовство [16+]
11.20, 04.15 Д/с «Понять. Простить» [16+]
12.20, 23.35 Д/с «Порча» [16+]
12.50, 00.10 Д/с «Знахарка» [16+]
13.25, 00.40 Д/с «Верну любимого» [16+]
13.55, 23.00 Д/с «Голоса ушедших душ» [16+]
14.30 Твой Домашний доктор [16+]
14.45 Х/ф «БЛОНДИНКА И БРЮНЕТКА» [16+]
19.00 Х/ф «ВЕРОНИКА» [16+]
01.10 Т/с «ДЕНЬ РАСПЛАТЫ» [16+]

Главный герой – монастырь

До 12 марта в художественном музее (НГХМ / Зарубежное искусство, Верхневолжская набережная, 3) работает выставка по итогам летнего пленэра в окрестностях Белбажского монастыря в Ковернинском районе. Более 40 работ семи нижегородских художников.

Дорога к храму

Лет десять назад зимой мне довелось побывать в селе Белбаж Ковернинского района. Ехать пришлось через Городец и дальше на север области. Дорога пустая, незагруженная, машин практически нет ни в ту, ни в другую сторону. Леса высокие, хвойные, стоят стеной, снег чистый, белый, какого не встретишь в городе. И как-то легко и спокойно становится на душе. Просто едешь и наслаждаешься красотой природы. Неожиданно леса расступаются. На пригорке – монастырь. Рядом дома поселения. Все как на подбор – крепкие, добротные, бревенчатые, без каких-либо прикрас. Воздух, настолько напоен кислородом, что кружится голова. Тишина удивительная. Даже люди здесь говорят тихо, вполголоса, чтобы не нарушать природную гармонию. Патриархальный, размеренный образ жизни устоялся веками. Никто никуда не торопится. Наверное, жизнь рядом с монастырем заставляла людей чаще задумываться, а стоит ли спешить. Все располагает к тому, чтобы остановиться, подумать. На выставке снова возвращается ощущение покоя, умиротворенности, неспешности жизни.

Легенда радости

Выставка «Белбаж – легенды радости, сокровища преданий» объединила картины нижегородских художников Евгения Бобина, Ивана и Светланы Ворожейкиных, Ирины Гришиной, Полины Рыбаковой, Марии Заноги и Алексея Ляшкова. Работы созданы летом прошлого года во время пленэра в окрестностях Свято-Троицкого архиерейского подворья села Белбаж. Нижегородских художников пригласил в обитель настоятель Евлогий Белбажского Троицкого монастыря. Удостоились общения с епископом Городецким и Ветлужским Августином. Возможно, еще и поэтому работы художников объединяет одухотворенность. Картин много, выполнены они в разных техниках – масло, акварель, пастель, карандаш. У каждого свой взгляд и собственные впечатления от увиденного.

Традиция творческих поездок

Выезд на пленэр организовало нижегородское отделение Союза художников России. «Мы очень рады, что нам удалось возродить традицию летних творческих поездок, – рассказал председатель отделения Владимир Величко. – Целью поездки в Белбаж было знакомство с территорией и окрестностями монастыря. Пленэр положил начало нашему сотрудничеству с Городецкой епархией. Думаю, еще не раз отправимся туда на этюды, которые станут материалом для более существенных работ». Особенность визита в Белбаж состояла в том, что помимо традиционной практики присутствовала и тематическая заданность пленэрной работы. Предметом интереса нижегородцев стал Белбажский монастырь, его архитектура и живописные окрестности.

Перспективный проект

«Главный герой выставки – монастырь, – говорит заведующая отделом экспозиционно-выставочной деятельности НГХМ Наталья Соколова. – Поскольку это первый опыт работы нижегородцев в окрестностях Белбажского монастыря, здесь преобладает пейзаж, отражающий первое впечатление участников пленэра об этом уголке Нижегородской области. Я вижу в этом проекте массу перспектив. Само по себе неисчерпаемое место: духовное наполнение, эмоциональные переживания, природа, люди Белбажа. Думаю, что нижегородцы еще не раз поработают на этой площадке».

Искусствовед особенно выделяет экспрессивную графику Ирины Гришиной. В работах Ирины столько боли и обиды на людей, разрушавших православные храмы в годы советской власти. Даже оголенные стены из красного кирпича обители в ее работах напоминают размазанные по стене пятна крови невинно пострадавших за веру. «Гришаева глубоко прочувствовала и мастерски воплотила сложный эмоциональный образ монастыря как особого мира, обладающего духовной силой. Наполненные живописной музыкой интерьеры обогащают пейзажный ряд, преобладающий в экспозиции», – говорит Наталья Соколова.

Елена Анисимова

Фото автора и Владимира Снегова

СПРАВКА

Архиерейское подворье Городецкой епархии в селе Белбаж, в прошлом – Свято-Троицкий Белбажский женский монастырь, имеет долгую историю. В 1708 году указом Петра I был образован Свято-Троицкий монастырь. В первой четверти XVIII столетия началось сначала деревянное, а позднее каменное строительство монастырских храмов. В XIX веке монастырь значительно расширился, а к началу XX века сложился архитектурный ансамбль, включивший три храма и несколько корпусов. Возрождение монастыря началось в 1999 году. В течение 15 лет были освящены храмы и восстановлены бытовые постройки. Сейчас монастырь – объект паломничества и центр культурной жизни Ковернинского района.

Федор Шаляпин:

Великому русскому певцу Федору Шаляпину исполнилось бы 150 лет. В Нижнем Новгороде до конца года запланированы концерты, выставки, литературно-музыкальные вечера памяти Федора Ивановича. Расскажем о том, почему имя Шаляпина так дорого нижегородцам и в каких местах в нашем городе о певце можно узнать больше.

Что не сказано

Сегодня о Шаляпине много говорят и пишут, хотя в советское время в нашей стране его имя было под запретом. Эмигрант, противник советской власти. Сейчас о нем говорить не то что можно, а нужно. При жизни певец был человеком достаточно открытым. Любил фотографироваться, снимался в кино, записывал грампластинки. Федор Иванович оставил после себя замечательные мемуары. Первую книгу «Страницы моей жизни» написал в соавторстве с Максимом Горьким, вторую – «Маска и душа» – сам, без чьей-либо помощи, и проявил себя в сочинительстве как интересный рассказчик, поражающий глубиной своих рассуждений и знанием жизни. Нижегородцам будут интересны факты из жизни Федора Шаляпина, связанные с Нижним Новгородом.

Снял комнату на Ковалихе

Первый раз Шаляпин приехал в наш город в 1896 году, когда Нижний готовился к открытию XVI Всероссийской художественно-промышленной выставки. Молодой певец прибыл на гастроли вместе с частной оперой мецената Саввы Мамонтова. Как напишет позже Шаляпин в своих воспоминаниях, «у какой-то старухи на Ковалихе снял комнатку». Город «сразу очаровал своей оригинальной красотой, стенами и башнями кремля, широтой водного пространства и лугов». В Нижнем Новгороде к тому времени завершилось строительство нового городского театра на Большой Покровской. Театр открылся 15 мая оперой Глинки «Жизнь за царя» («Иван Сусанин») с Шаляпиным – исполнителем главной партии. В последующие дни и месяцы (до конца 1896 года) в театре были поставлены почти все оперы классического репертуара, в том числе «Демон», «Евгений Онегин», «Фауст», «Паяцы», «Самсон и Далила», «Аида». Федор Иванович пел в них первые басовые партии. Позже, став великим оперным певцом, Шаляпин часто признавался, что именно на нижегородской сцене обрел веру в себя. До Нижнего Новгорода певец год прослужил в Мариинском императорском театре в Санкт-Петербурге. В столице Шаляпина не покидало чувство непризнанности. Он чувствовал себя неуверенно в силу отсутствия специального образования. Среди артистов Мариинки, как пишет Федор Иванович, царили зависть и злословие. В частной опере Шаляпин окунулся в совсем иную, дружескую атмосферу. Артистам была предоставлена полная свобода. Декорации к постановкам частной оперы рисовали известные художники – Коровин, Поленов, Врубель. С ними певец в дальнейшем подружился и только их мнение считал объективным. Под влиянием художников Федор Шаляпин стал сам придумывать свои сценические костюмы. Научился неплохо рисовать. Овладел искусством грима. Во время заграничных гастролей сумел настолько мастерски загримировать себя под Мефистофеля, что актеры подходили к нему и проверяли на упругость нарисованные мышцы, думая, что они настоящие. Выступления Федора Шаляпина все больше привлекали внимание нижегородцев, особенно молодежи. Дальше его ждал шумный успех в столице, известность и мировое признание.

«Безумно я люблю Торнаги»

В Нижнем Новгороде Шаляпин встретил свою будущую жену Иолу Торнаги, итальянскую балерину, которая могла бы сделать без него прекрасную карьеру, однако пожертвовала всем ради своей любви к тогда еще малоизвестному певцу. Надо сказать, что Федор Шаляпин сам по себе был личностью неоднозначной и противоречивой. И сегодня среди поклонников творчества волжского баса много споров по поводу того, любил ли он Иолу. Наверное, была влюбленность, которая со временем прошла. Прожили они вместе семь лет. Иола осталась в России, родила Шаляпину пятерых детей. Федор через некоторое время увлекся другой женщиной. Были красивые слова признания в любви на главной репетиции спектакля «Евгений Онегин», где он пропел «Онегин, я клянусь на шпаге, безумно я люблю Торнаги». Были красивые слова в письмах. А потом в мемуарах об Иоле будет буквально несколько предложений, так же как и о второй жене, Марии. Больше всего в женщинах Шаляпин ценил умение создавать уют в доме и поддержать в трудную минуту. А вот любил ли? В своих книгах Шаляпин скажет, что любовь к женщине – прекрасное чувство, но самая сильная и красивая любовь – это любовь к искусству.

Дружба с Горьким

В свои последующие приезды в Нижний Новгород Шаляпин выступал в Городском и Ярмарочном театрах, участвовал в благотворительных концертах в пользу постройки Народного дома. Летом 1901 года Шаляпин в очередной раз приехал в Нижний Новгород для участия в оперных спектаклях на ярмарочной сцене. После спектакля «Иван Сусанин» к нему в гримерку зашел Максим Горький. Они разговорились и быстро сошлись. Судьбы их во многом были схожи. В трудные годы отрочества и юности оба жили на Волге, бродяжничали, грузили баржи, набирались синяков и ума «в людях», у сапожника, у пекаря. «Обнялись мы тут с ним и расцеловались», – вспоминал певец. Горький и его жена Екатерина Павловна Пешкова пригласили артиста к себе, на Канатную улицу. Шаляпин задержался в Нижнем на несколько дней. Горький был всецело поглощен «простецким, душевным парнем»: «В доме постоянный коловорот людей, в день приходит штук по 30 двуногих просить денег, пробовать голоса, смотреть на Шаляпина. Он желает повеситься, мне плюнуть некогда».

В большой гостиной в квартире Пешковых регулярно устраивались концерты-импровизации. Горький читал свои произведения, Шаляпин пел. Охотников послушать знаменитого московского гостя было так много, что квартира не вмещала всех желающих, и любопытные нижегородцы собирались во дворе дома, где хорошо был слышен мощный бас оперного артиста. Горький стал другом на долгие годы. Когда Шаляпин приезжал в Нижний, вместе с Горьким любил заезжать на дачу архитектора Малиновского на окраине Бора, в местечке Моховые горы. В 2012 году на этом месте установили памятник Максиму Горькому и Федору Шаляпину. Благодарный Нижнему Новгороду уже известный певец Шаляпин передал гонорар от трех концертов на строительство Народного дома и спел на его открытии. Сейчас в здании бывшего народного дома располагается Нижегородский государственный академический театр оперы и балета.

Шаляпинская школа

В 1902 году великий бас пожертвовал средства на строительство и обустройство нижегородской школы в деревне Александровке. Это учебное заведение получилось необычным для своего времени. Школа была замечательно оборудована: цветы, картинки, учебные пособия, бюсты писателей украшали классы. На сцене стояло пианино, в школе ставили спектакли, работали кружки по рукоделию, на рождественские елки от Шаляпина из Москвы привозили подарки. Первое здание школы не сохранилось, его перестраивали, расширяли, но сама

«Царь-бас» русской оперы

школа, а главное, ее творческий, неформальный дух остался. В настоящее время в школе № 140 Приокского района Нижнего Новгорода есть музей Шаляпина, ежегодно там проводятся праздники в честь великого певца.

Выставка на Верхневолжской

Две юбилейные выставки, посвященные творчеству гения оперной сцены, открылись в Нижнем Новгороде в усадьбе Рукавишникова на Верхневолжской набережной и в музее-квартире Горького на улице Семашко, 17. Два исторических здания хранят дух эпохи начала XX века, когда Федор Шаляпин выступал в Нижнем, где в полную силу раскрылся его талант. Поднимаешься по мраморной парадной лестнице дома Рукавишникова на второй этаж, где разместилась экспозиция, – словно идешь послушать новую постановку в оперном театре. Богатый интерьер, великолепная люстра, зеркала, рояль. Кажется, еще немножко, и в зал войдет Шаляпин, зазвучит его неподражаемый голос, красивый, мощный, волнующий.

Выставка на Верхневолжской поможет развенчать некоторые мифы, сложившиеся о Шаляпине. Для творческих людей певец всегда был символом высокого искусства. А в быту нередко бывал скуп и прижимист, любил поесть и выпить. Хотя и жертвовал немалые деньги на благотворительность. Есть на выставке, к примеру, тетрадь с кулинарными рецептами Николая Хвостова, повара Шаляпина, в которой 96 страниц и около тысячи рецептов различных блюд. Экспонируются коробочки от конфет и парфюма с фотографиями певца – как и все смертные, Шаляпин тоже был не прочь заработать на рекламе. Выставлены фарфоровые статуэтки бульдогов: в начале XX века во всей Европе была мода на этих собак. Бульдог жил и у Федора Шаляпина. Валентин Ходасевич вспоминал: «Часто приходил Федор Иванович Шаляпин с Марией Валентиновной… Приводили они любимого бульдога, белого с коричневыми пятнами, до смешного похожего на Федора Ивановича. Когда ему говорили: «Милиционер пришел!», он падал, как подкошенный, на бок и делал вид, что умер, даже дыхание задерживал. Шаляпин его очень любил».

На выставке можно увидеть подлинные письма итальянских импресарио, адресованные Шаляпину, его личную переписку, открытки с изображением артиста, подаренный ученикам «шаляпинской» школы в Александровке фотопортрет Федора Ивановича с автографом, а также импозантную трость из рога. Плюс костюмы из опер, в которых принимал участие Шаляпин, и пластинки с записью его голоса.

Выставка на Семашко, 17

Выставка «Федор Шаляпин и Русская Частная опера С.И. Мамонтова» в Государственном музее А.М. Горького не менее интересна. Помимо уникальных предметов из фондового собрания нижегородского музея представлены экспонаты московского музея-заповедника «Абрамцево». Личные вещи Шаляпина, сопровождавшие певца во время нижегородских гастролей, картины из художественной коллекции артиста. В числе центральных экспонатов –– документы из Российского государственного архива литературы и искусства (РГАЛИ) – письма и телеграммы Шаляпина супруге Иоле Торнаги. «Весь 2023 год в России пройдет под знаком юбилея Шаляпина, – отметил заместитель министра культуры Нижегородской области Андрей Попов на открытии экспозиции. – Мероприятия в честь 150-летия со дня рождения выдающегося певца проходят по всей России, и наш регион, безусловно, является одним из центров торжеств… Особо хочется отметить, что экспозиция в музее-квартире Горького – прекрасный пример межмузейного сотрудничества, которое позволяет сделать проект более глубоким и интересным».

Елена Анисимова

Фото автора и Константина Февралева

«Мининские встречи»

С начала года в нижегородских соседских центрах проходят «Мининские встречи» – театрализованные беседы с Кузьмой Мининым. Об этом сообщили в департаменте социальных коммуникаций и молодежной политики администрации Нижнего Новгорода.

Уникальное пространство

Участникам «Мининских встреч» предоставляется прекрасная возможность окунуться в историю событий XVI и XVII веков, познакомиться с бытом и культурой конкретного исторического периода. По словам руководителя соседского центра #вМесте Канавинского района Екатерины Суховой, пространство соседского центра уникально. «Нижегородские соседские центры оформлены в современном стиле, оснащены необходимым оборудованием. А самое главное, находятся в шаговой доступности от места жительства посетителей центров. По поручению главы города Юрия Шалабаева мы организовываем множество мероприятий разных форматов для разной аудитории. Формат «Мининских встреч» – интерактивные театрализованные встречи-беседы интересны всем – и взрослым, и школьникам», – рассказала Елена Сухова. Как отметил автор проекта «Мининская дружина» Николай Травкин, Кузьма Минин – герой, объединивший народ вокруг традиций. «Недаром у Кузьмы Минина возник девиз «Купно заедино!». Мне нравится, что люди, которые приходят на встречи, сознательно изучают историю Смутного времени, эпоху Ивана Грозного, создавая для себя образ Российского государства, охраняющего незыблемые традиции», – убежден Николай Травкин.

История от первого лица

«С методической точки зрения очень грамотно выстроено мероприятие, великолепная подача материала. Очень интересно и самое главное – разнопланово. Встреча организована так, что постоянно держит внимание ребят», – рассказала классный руководитель 10-го СК класса гимназии № 2 Лариса Власюк. Участники отмечают необычный формат мероприятия. «Нам рассказывают историю «от первого лица». Особый интерес у меня вызвали вопросы, касающиеся быта простых людей. Мне было очень интересно узнать о жизни Минина до формирования ополчения», – сказал ученик 10-го СК класса гимназии № 2 Андрей Тимонин. «Чтобы молодежь знала историю, ее нужно интересно, интерактивно преподавать. «Мининские встречи» – идеальный вариант. Такие внеклассные мероприятия позволяют сплотить коллектив», – отметил ученик 10-го СК класса гимназии № 2 Виктор Михеев. Прийти на Мининские встречи может каждый желающий по предварительной записи. Для этого необходимо написать в группу АНО «Общественное самоуправление Нижнего Новгорода» https://vk.com/osnnano или позвонить по телефону 8958-548-09-89. Мероприятия проводятся при поддержке клуба историко-патриотического просвещения и воспитания «Мининская дружина».

Дети и роботы

До апреля 2023 года в соседском центре #вМесте на улице Нижнепечерской, 4 в Нижнем Новгороде будут проходить мастер-классы по робототехнике. На мастер-классы приглашаются дети от 6 до 9 лет. Обучение бесплатное.

Мы с вами живем в XXI веке. Роботы все активнее входят в повседневную жизнь (например, робот-пылесос). Робототехника – это творческие занятия, в процессе которых ребенок работает со специальными конструкторами, изучает работу механизмов, моторов, рычагов, колес, пробует создавать собственные модели роботов, используя схемы или придумывая свои варианты. В соседском центре ребята под руководством опытных педагогов научатся работать с компьютером, соберут своих первых роботов из конструктора Lego и познакомятся с принципами визуального программирования. Занятия проходят каждый вторник в 17.30 в группах по 10 человек. Продолжительность занятия 50 минут. Участвовать может каждый ребенок. Есть приоритетная категория: дети-сироты, дети из многодетных и малообеспеченных семей, дети мобилизованных родителей. Для записи на мастер-класс необходимо позвонить в соседский центр: 8 (939) 804-25-48. Мастер-классы проходят в рамках проекта «Горизонт возможностей». Проект руководителя соседского центра #вМесте Екатерины Галдиной совместно с детским центром по робототехнике «Конструктор Club». Занятие по робототехнике включает теоретическую часть, сборку и управление роботом. На каждом занятии – новый робот. Посмотрите, как интересно детям заниматься робототехникой!

Вячеслав Соколов. Фото Ирины Елагиной

ЧЕТВЕРГ, 2 марта

ПЕРВЫЙ
05.00 Доброе утро 12+
09.00, 12.00, 15.00, 03.00 Новости
09.20 АнтиФейк 16+
09.55 Жить здорово! 16+
10.45, 12.15, 15.15, 16.50, 18.20 Информационный канал 16+
16.00 Мужское / Женское 16+
18.00 Вечерние Новости
21.00 Время
21.45 Тест на беременность 16+
22.45 Большая игра 16+
23.45, 03.05 Подкаст.Лаб 16+

РОССИЯ 1
05.00, 09.30 Утро России 12+
09.00, 14.30, 21.05 Местное время. Вести-Поволжье
09.55 О самом главном 12+
11.00, 14.00, 16.00, 20.00 Вести
11.30, 17.30 60 минут 12+
14.55 Кто против? 12+
16.30 Малахов 16+
21.20 Т/с «ЛИМИТЧИЦЫ» 12+
23.25 Вечер 12+
02.05 Т/с «КАМЕНСКАЯ» 16+
03.45 Т/с «ЛИЧНОЕ ДЕЛО» 12+

НТВ
04.55 Т/с «МОСКВА. ТРИ ВОКЗАЛА» 16+
06.30 Утро. Самое лучшее 16+
08.00, 10.00, 13.00, 16.00, 19.00, 23.35 Сегодня
08.25, 10.35 Т/с «ДЕЛЬТА. ПРОДОЛЖЕНИЕ» 16+
13.25 Чрезвычайное происшествие 16+
14.00 Место встречи 16+
16.45 За гранью 16+
17.50 ДНК 16+
20.00 Т/с «АУТСАЙДЕР» 16+
22.00, 00.00 Т/с «НЕВСКИЙ. ТЕНЬ АРХИТЕКТОРА» 16+
00.45 Поздняков 16+
01.00 Мы и наука. Наука и мы 12+
01.50 Т/с «ЧУЖОЙ» 16+

ТНТ
07.00, 07.30, 08.00, 06.10 Однажды в России. Спецдайджест 16+
09.00 Т/с «ОЛЬГА» 16+
14.30, 15.00 Т/с «ЧИЧА ИЗ «ОЛЬГИ» 16+
15.30 Д/ф «Чича. фильм о фильме» 16+
16.00 Т/с «САШАТАНЯ» 16+
20.00, 20.30 Т/с «ПАТРИОТ» 16+
21.00 Т/с «ИСПРАВЛЕНИЕ И НАКАЗАНИЕ» 16+
23.00, 00.15 Т/с «ВАМПИРЫ СРЕДНЕЙ ПОЛОСЫ» 16+
01.30, 02.15 Импровизация 16+
03.05, 03.50 Comedy Баттл 16+
04.35, 05.25 Открытый микрофон 16+

ТВЦ
06.00 Настроение 12+
08.00 Доктор И... 16+
08.35 Х/ф «КОГДА-НИБУДЬ НАСТУПИТ ЗАВТРА-2» 12+
10.35, 04.40 Д/ф «Клара Лучко и Сергей Лукьянов. Украденное счастье» 12+
11.30, 14.30, 17.50, 22.00, 00.00 События
11.50, 02.45 Х/ф «ГАЛКА И ГАМАЮН» 12+
13.45, 05.25 Мой герой. Сергей Карякин 12+
14.50 Город новостей 16+
15.10 Х/ф «СВОИ» 16+
16.55 Хроники московского быта 12+
18.10, 00.30, 04.25 Петровка, 38 16+
18.20 Х/ф «ОТЕЛЬ ПОСЛЕДНЕЙ НАДЕЖДЫ» 12+
22.40 10 самых... Звёзды-близнецы 16+
23.10 Д/ф «Караул! Гастроли!» 12+
00.45 Д/ф «Проклятие кремлевских жён» 12+
01.25 Назад в СССР. Партия наш рулевой 12+
02.05 Брежнев, которого мы не знали 12+

ТВ3
06.00, 09.15 Утренние гадания 16+
06.15, 05.00 Мультфильмы 0+
08.00, 08.30 Охотники за привидениями 16+
09.30, 10.05, 10.40, 17.20, 17.55, 19.30, 20.00 Д/с «Слепая» 16+
11.15, 11.50 Знаки судьбы 16+
12.20 Мистические истории 16+
13.30, 14.00, 14.30, 15.00, 15.45 Гадалка 16+
16.15, 16.50 Д/с «Старец» 16+
18.30, 19.00 Любовная магия 16+
20.30, 21.30 Т/с «МАЖОР» 16+
22.30 Х/ф «И ГАСНЕТ СВЕТ...» 16+
00.15, 01.00, 01.45 Т/с «ПОСТУЧИСЬ В МОЮ ДВЕРЬ» 16+
02.30, 03.15, 04.15 Д/с «Знахарки» 16+

СТС
06.00, 05.50 Ералаш 0+
07.00 М/ф «Лунтик» 0+
07.30, 15.05, 18.30, 19.00, 19.30 Т/с «ИВАНОВЫ-ИВАНОВЫ» 12+
08.35 Уральские пельмени. Смехbook 16+
08.55 О чем говорят 16+
10.55 Т/с «КУХНЯ» 12+
20.00 Х/ф «ТЕРМИНАТОР» 16+
00.25 Х/ф «ДРУГОЙ МИР» 18+
02.40 Т/с «МОЛОДЁЖКА» 12+
04.55 6 кадров 16+
05.10 Мультфильмы 0+

РОССИЯ К
06.30, 07.00, 07.30, 10.00, 15.00, 19.30, 23.45 Новости культуры 16+
06.35 Д/ф «Императорская квартира» 16+
07.05 Театральная летопись 16+
07.35 Великая Китайская стена 16+
08.30 Жизнь и судьба 16+
08.50 Х/ф «НЕЗАКОНЧЕННЫЙ УЖИН» 0+
10.15 Наблюдатель 16+
11.10, 00.05 ХХ Век. «Встреча в концертной студии «Останкино» с писателем Валентином Катаевым» 16+
12.20 Дороги старых мастеров 16+
12.30, 22.10 Т/с «СЕГУН» 16+
14.05 Линия жизни 16+
15.05 Новости. Подробно. Театр 16+
15.20 Моя любовь-Россия! Ведущий Пьер-Кристиан Броше. «Русская усадьба» 16+
15.50 Мастера исполнительского искусства. Эмиль Гилельс 16+
16.25 Цвет времени 16+
16.40 Спектакль «Странная миссис Сэвидж» 16+
19.10 Голливуд Страны Советов. «Звезда Веры Марецкой». 16+
19.45 Главная роль 16+
20.05 Открытая книга. Владислав Отрошенко. «Околицы Вавилона» 16+
20.30 Спокойной ночи, малыши! 0+
20.45 Д/ф «Белое солнце пустыни». Для кого ты добрая, госпожа удача?» 16+
21.30 Энигма. Анна Цыбулёва 16+
01.15 Д/ф «Великие строения древности». «Петра-роза пустыни» 16+
02.05 Д/ф «Исцеление храма» 16+

МАТЧ-ТВ
06.00 Большой Хоккей 12+
06.30 Вид сверху 12+
07.00, 12.55, 14.20, 22.50 Новости
07.05, 16.30, 19.15, 22.00, 01.00 Все на Матч! 12+
10.20, 03.35 Специальный репортаж 12+
10.40 Лыжные гонки
12.25 Магия большого спорта 12+
13.00 Есть тема! 12+
14.25 Футбол. FONBET Кубок России
14.55 Самбо
16.55 Хоккей. Фонбет Чемпионат КХЛ
19.55 Баскетбол. Единая лига ВТБ
22.55 Футбол. Кубок Испании
01.45 Лыжные гонки 0+
03.05 Здоровый образ. Регби 12+
03.55 Новости 0+
04.00 Третий тайм 12+
04.30 Гандбол 0+

ПЯТЫЙ
05.00, 09.00, 13.00, 17.30 Известия 16+
05.45, 06.40 Т/с «ОПЕРА. ХРОНИКИ УБОЙНОГО ОТДЕЛА» 16+
07.35, 09.30, 09.40, 10.40, 11.50 Т/с «БЕЗ ПРАВА НА ВЫБОР» 16+
08.35 День ангела 0+
13.30 Т/с «МОРСКИЕ ДЬЯВОЛЫ-3» 12+
19.45, 00.30 Т/с «СЛЕД» 16+
22.20 Т/с «ВЕЛИКОЛЕПНАЯ ПЯТЁРКА-5» 16+
23.10 Т/с «ВЕЛИКОЛЕПНАЯ ПЯТЁРКА-3» 16+
00.00 Известия. Итоговый выпуск 16+
03.05, 04.00 Т/с «ПРОКУРОРСКАЯ ПРОВЕРКА» 16+

ННТВ
06.00, 07.00, 08.00, 09.00, 10.00, 12.00, 14.00, 16.00, 17.00, 19.00, 21.00, 22.00 Новости.24 12+
06.20, 08.20, 09.20, 10.35, 11.20, 12.20, 14.35, 15.35, 16.35, 17.35, 18.30, 20.00, 22.35 Весь мир.24 12+
06.35, 10.20, 14.20, 15.20, 16.20, 19.20 Интервью.24 12+
06.50, 08.50, 09.50, 10.50, 11.50, 14.50, 15.50, 16.50, 18.50, 19.50, 22.50 Экипаж.24 16+
07.20, 21.20 День за днем 12+
08.40, 09.40, 11.40, 12.40, 19.35, 23.35 В центре событий 12+
11.00, 13.00, 15.00, 18.00 Новости.24
12.50, 17.50, 20.20 Экипаж.24
13.20 День за днем
17.20 Разговор о городе 12+
20.30 Новости. Итоги дня.24
00.30, 02.30, 04.30 Д/ф «Реки» 12+

РЕН-ТВ
05.00, 18.00, 02.25 Самые шокирующие гипотезы 16+
06.00 С бодрым утром! 16+
08.30, 12.30, 16.30, 19.30, 23.00 Новости 16+
09.00 Засекреченные списки 16+
11.00 Как устроен мир с Тимофеем Баженовым 16+
12.00, 16.00, 19.00 112 16+
13.00, 23.30 Загадки человечества 16+
14.00 Невероятно интересные истории 16+
15.00 Неизвестная история 16+
17.00, 03.15 Тайны Чапман 16+
20.00 Х/ф «СТУКАЧ» 12+
22.00 Смотреть всем! 16+
00.30 Х/ф «ОГРАБЛЕНИЕ НА БЕЙКЕР-СТРИТ» 16+

ВОЛГА
06.00, 08.00 Новости 16+
06.35, 18.45 Х/ф «ВЛЮБЛЕННЫЕ ЖЕНЩИНЫ» 16+
07.50 Экипаж. Хроника происшествий 16+
08.25, 21.00 Х/ф «МЕТОД ФРЕЙДА-2» 16+
10.30, 15.45 Х/ф «СЕРЕБРЯНЫЙ БОР» 12+
12.30, 20.00 Герои «Волги» 16+
12.50, 17.50, 20.20 Экипаж. Хроника происшествий
13.00, 18.00 Новости
13.20 День за днем
14.00, 23.00 Х/ф «АКВАТОРИЯ» 16+
18.30 Программа партии 16+
19.40 Телекабинет врача 16+
20.30 Новости. Итоги дня
00.40 Д/ф «Восход Победы. Днепр. Крах» Восточного вала» 12+
01.30 Ночной эфир 16+

ЧЕ
06.00, 05.15 Улетное видео. Лучшее 16+
06.25 Идеальный ужин 16+
08.00 Утилизатор 12+
10.00, 04.30 Улётное видео 16+
12.00, 17.00 КВН ярче 16+
14.00 +100500 16+
19.00, 21.00, 22.00 Решала 16+
23.00, 00.00 Опасные связи 18+
03.15 Невероятные истории 16+

ДОМАШНИЙ
06.30, 05.00 По делам несовершеннолетних 16+
08.35 Давай разведёмся! 16+
09.35 Тест на отцовство 16+
11.40, 04.10 Д/с «Понять. Простить» 16+
12.40, 23.35 Д/с «Порча» 16+
13.15, 00.10 Д/с «Знахарка» 16+
13.45, 00.40 Д/с «Верну любимого» 16+
14.20, 23.00 Д/с «Голоса ушедших душ» 16+
14.50 Х/ф «БЕДНАЯ РОДСТВЕННИЦА» 16+
19.00 Х/ф «ЕЩЁ ОДНА ПОПЫТКА ПОЛЮБИТЬ» 16+
01.10 Х/ф «ВОЗМЕЗДИЕ» 16+

ПЯТНИЦА, 3 марта

ПЕРВЫЙ
05.00 Доброе утро 12+
09.00, 12.00, 15.00 Новости
09.20 АнтиФейк 16+
09.55 Жить здорово! 16+
10.45, 12.15, 15.15, 16.50 Информационный канал 16+
16.00 Мужское / Женское 16+
18.00 Вечерние Новости
18.40 Человек и закон 16+
19.45 Поле чудес 16+
21.00 Время
21.45 «Голос» весны в обновленном составе 12+
23.35, 02.00 Подкаст.Лаб 16+
00.15 Х/ф «НЕБЕСА ПОДОЖДУТ» 16+

РОССИЯ 1
05.00, 09.30 Утро России 12+
09.00, 14.30, 21.15 Местное время. Вести-Поволжье
09.55 О самом главном 12+
11.00, 14.00, 16.00, 20.00 Вести
11.30, 17.30 60 минут 12+
14.55 Кто против? 12+
16.30 Малахов 16+
21.30 Ну-ка, все вместе! Битва сезонов. Финал 12+
00.15 Улыбка на ночь 16+
01.20 Х/ф «СЛЕПОЕ СЧАСТЬЕ» 16+

НТВ
04.55 Т/с «МОСКВА. ТРИ ВОКЗАЛА» 16+
06.30 Утро. Самое лучшее 16+
08.00, 10.00, 13.00, 16.00, 19.00 Сегодня
08.25, 10.35 Т/с «ДЕЛЬТА. ПРОДОЛЖЕНИЕ» 16+
13.25 Чрезвычайное происшествие 16+
14.00 Место встречи 16+
16.45 ДНК 16+
17.55 Жди меня 12+
20.00 Т/с «АУТСАЙДЕР» 16+
22.00 Т/с «НЕВСКИЙ. ТЕНЬ АРХИТЕКТОРА» 16+
00.00 Своя правда 16+
02.00 Захар Прилепин. Уроки русского 12+
02.25 Квартирный вопрос 0+
03.15 Т/с «ЧУЖОЙ» 16+

ТНТ
07.00, 07.30, 08.00, 06.25 Однажды в России. Спецдайджест 16+
09.00 Конфетка 16+
11.00 Т/с «САШАТАНЯ» 16+
13.00 Т/с «ЖУКИ» 16+
21.00, 22.00 Комеди Клаб 16+
23.00 StandUp 18+
00.00 Х/ф «ОСЛЕПЛЕННЫЙ ЖЕЛАНИЯМИ» 16+
01.40, 02.30 Импровизация 16+
03.15, 04.05 Comedy Баттл 16+
04.50, 05.40 Открытый микрофон 16+

ТВЦ
06.00 Настроение 12+
08.20, 11.50 Х/ф «ДЕТИ ВЕТРА» 12+
11.30, 14.30, 17.50 События
12.30, 15.00 Х/ф «ПРОГУЛКИ СО СМЕРТЬЮ» 12+
14.50 Город новостей 16+
17.00 Д/ф «Актерские драмы. Прикинуться простаком» 12+
18.10, 02.15 Петровка, 38 16+
18.25 Х/ф «ОРЛИНСКАЯ. СТРЕЛЫ НЕПТУНА» 12+
20.10 Х/ф «ОРЛИНСКАЯ. ТАЙНА ВЕНЕРЫ» 12+
22.00 В центре событий 16+
23.00 Приют комедиантов 12+
00.40 Х/ф «ХОЧУ В ТЮРЬМУ» 12+
02.30 Х/ф «МОЖЕТЕ ЗВАТЬ МЕНЯ ПАПОЙ» 12+
04.10 Д/ф «Назад в СССР. Руссо туристо» 12+
04.50 Д/ф «Кабачок» эпохи застоя» 12+
05.30 10 самых... Звёзды-близнецы 16+

ТВ3
06.00, 09.00 Утренние гадания 16+
06.15, 05.15 Мультфильмы 0+
07.45, 08.15 Охотники за привидениями 16+
09.15 Секреты здоровья 16+
09.30, 11.50, 16.50, 17.20, 17.55, 18.30, 19.00 Д/с «Слепая» 16+
11.15 Новый день 12+
12.20 Мистические истории 16+
13.30, 14.00 Гадалка 16+
14.30 Вернувшиеся 16+
15.40 Врачи 16+
19.30 Х/ф «МАЖОР» 16+
21.30 Х/ф «НА ИГРЕ» 16+
23.30 Х/ф «НА ИГРЕ-2» 16+
01.15 Х/ф «ПЭН. ПУТЕШЕСТВИЕ В НЕТЛАНДИЮ» 6+
03.00, 03.45 Последний герой. Зрители против звёзд 16+

СТС
06.00, 05.50 Ералаш 0+
07.00 М/ф «Лунтик» 0+
07.30 Т/с «ИВАНОВЫ-ИВАНОВЫ» 12+
08.40 Х/ф «ТЕРМИНАТОР-3. ВОССТАНИЕ МАШИН» 16+
10.40 Х/ф «ТЕРМИНАТОР. ДА ПРИДЁТ СПАСИТЕЛЬ» 16+
12.55 Уральские пельмени. Смехbook 16+
13.10, 19.30 Шоу «Уральских пельменей» 16+
21.00 Х/ф «АРТЕК. БОЛЬШОЕ ПУТЕШЕСТВИЕ» 6+
23.00 Х/ф «ПОДАРОК С ХАРАКТЕРОМ» 0+
00.45 Х/ф «ДРУГОЙ МИР-2. ЭВОЛЮЦИЯ» 18+
02.40 Т/с «МОЛОДЁЖКА» 12+
04.55 6 кадров 16+
05.10 Мультфильмы 0+

РОССИЯ К
06.30, 07.00, 07.30, 10.00, 15.00, 19.30, 23.40 Новости культуры 16+
06.35 Д/ф «Императорский портрет» 16+
07.05 Театральная летопись 16+
07.35 Д/ф «Великие строения древности». «Петра-роза пустыни» 16+
08.30 Жизнь и судьба 16+
08.50 Х/ф «НЕЗАКОНЧЕННЫЙ УЖИН» 0+
10.15 200 лет со дня рождения Константина Ушинского. Гении и злодеи 16+
10.45 Открытая книга. Владислав Отрошенко. «Околицы Вавилона» 16+
11.10 Д/ф «Юрий Завадский» 16+
12.20 Цвет времени 16+
12.30 Т/с «СЕГУН» 16+
14.00 Д/ф «Забытое ремесло». «Телефонистка» 16+
14.15 Власть факта. «Северная Корея» 16+
15.05 Письма из провинции 16+
15.30 «Героям Ржева посвящается...» 16+
16.15 Спектакль «Дальше-тишина» 16+
18.45 Царская ложа 16+
19.45 Линия жизни 16+
20.40 Х/ф «УЧИЛКА» 12+
22.50 2 Верник 2 16+
00.00 Х/ф «ДРУГОЕ ВРЕМЯ, ДРУГОЕ МЕСТО» 16+
01.35 Мастера исполнительского искусства. Евгений Светланов 16+
02.30 М/ф «Праздник». «А в этой сказке было так...» 16+

МАТЧ-ТВ
06.00 Ты в бане! 12+
06.30 Магия большого спорта 12+
07.00, 12.55, 14.20, 22.35 Новости
07.05, 16.25, 21.45, 00.45 Все на Матч! 12+
10.20 Лица страны. Мадина Таймазова 12+
10.40 Лыжные гонки
13.00 Есть тема! 12+
14.25 Футбол. Кубок Испании 0+
16.55, 19.15 Хоккей. Фонбет Чемпионат КХЛ
22.40 Футбол. Чемпионат Италии
01.25 Автоспорт 0+
02.35 Лыжные гонки 0+
03.55 Новости 0+
04.00 Всё о главном 12+
04.30 Гандбол 0+

ПЯТЫЙ
05.00, 09.00, 13.00, 17.30 Известия 16+
05.35 Т/с «ОПЕРА. ХРОНИКИ УБОЙНОГО ОТДЕЛА» 16+
08.20, 09.30 Х/ф «АМЕРИКЭН БОЙ» 16+
11.10 Т/с «СТРАЖИ ОТЧИЗНЫ» 16+
19.45, 22.15 Т/с «СЛЕД» 16+
23.10 Светская хроника 16+
00.10 Они потрясли мир 12+
00.55 Т/с «ТАКАЯ РАБОТА-2» 16+
04.00, 04.40 Т/с «ВЕЛИКОЛЕПНАЯ ПЯТЁРКА-3» 16+

ННТВ
06.00, 07.00, 08.00, 09.00, 10.00, 12.00, 14.00, 16.00, 17.00, 19.00, 21.00, 22.00 Новости.24 12+
06.20, 08.20, 09.20, 10.35, 11.20, 12.20, 14.35, 15.35, 16.35, 17.35, 18.30, 20.00, 22.35 Весь мир.24 12+
06.35, 10.20, 14.20, 15.20, 16.20, 17.20 Интервью.24 12+
06.50, 08.50, 09.50, 10.50, 11.50, 14.50, 15.50, 16.50, 18.50, 22.50 Экипаж.24 16+
07.20, 21.20, 13.20 День за днем 12+
08.40, 09.40, 11.40, 12.40, 19.50, 23.35 В центре событий 12+
11.00, 13.00, 15.00, 18.00 Новости.24
12.50, 17.50, 20.20 Экипаж.24
19.20 Хет-трик 12+
20.30 Новости. Итоги дня.24
00.30, 02.30, 04.30 Д/ф «Реки России» 12+

РЕН-ТВ
05.00, 18.00, 04.00 Самые шокирующие гипотезы 16+
06.00 С бодрым утром! 16+
08.30, 12.30, 16.30, 19.30 Новости 16+
09.00 Документальный проект 16+
11.00 Как устроен мир с Тимофеем Баженовым 16+
12.00, 16.00, 19.00 112 16+
13.00 Загадки человечества 16+
14.00 Невероятно интересные истории 16+
15.00 Засекреченные списки 16+
17.00 Тайны Чапман 16+
20.00 Х/ф «В ЗАПАДНЕ» 16+
21.30 Х/ф «22 МИЛИ» 16+
23.00 Бойцовский клуб 16+
00.15 Х/ф «АНГЕЛ МЕСТИ» 18+
01.55 Х/ф «ЛЕОН» 18+

ВОЛГА
06.00 Новости 16+
06.20 Программа партии 16+
06.45 Х/ф «ВЛЮБЛЕННЫЕ ЖЕНЩИНЫ» 16+
07.50 Экипаж. Хроника происшествий 16+
08.00 Новости 12+
08.25 Х/ф «МЕТОД ФРЕЙДА-2» 16+
10.20 Х/ф «СЕРЕБРЯНЫЙ БОР» 12+
12.20 Седмица 16+
12.30, 20.00 Герои «Волги» 16+
12.50, 17.50, 20.20 Экипаж. Хроника происшествий
13.00, 18.00 Новости
13.20 День за днем 12+
14.00 Х/ф «ПЯТЬ ЛЕТ СПУСТЯ» 16+
18.30 Х/ф «КЛЮЧИ ОТ НЕБА» 0+
20.30 Новости. Итоги дня
21.00 Без галстука 16+
21.20 Х/ф «ПРИТВОРЩИКИ» 12+
23.15 Х/ф «СУДЬБА НАПРОКАТ» 12+
01.10 Ночной эфир 16+

ЧЕ
06.00, 04.45 Улетное видео. Лучшее 16+
06.15 Идеальный ужин 16+
07.00 Утилизатор 16+
13.00 Утилизатор с настей туман 16+
14.00 Дорожные войны 16+
17.00, 03.15 Улетное видео 16+
22.30 Опасные связи 16+

ДОМАШНИЙ
06.30, 05.15 По делам несовершеннолетних 16+
08.35 Давай разведёмся! 16+
09.35 Тест на отцовство 16+
11.40, 04.25 Д/с «Понять. Простить» 16+
12.40, 23.30 Д/с «Порча» 16+
13.15, 00.05 Д/с «Знахарка» 16+
13.45, 00.40 Д/с «Верну любимого» 16+
14.20, 22.55 Д/с «Голоса ушедших душ» 16+
14.50 Х/ф «ВЕРОНИКА» 16+
19.00 Х/ф «КРЕСТЕЦКАЯ ВЫШИВКА» 16+
01.10 Х/ф «СКОЛЬКО ЖИВЁТ ЛЮБОВЬ» 16+
04.20 6 кадров 16+

СУББОТА, 4 марта

ПЕРВЫЙ
06.00 Доброе утро. Суббота [12+]
09.00 Умницы и умники [12+]
09.45 Слово пастыря [0+]
10.00, 12.00 Новости
10.15 Проуют [0+]
11.10 Поехали! [12+]
12.15 Т/с «ПО ЗАКОНАМ ВОЕННОГО ВРЕМЕНИ» [12+]
16.25 Горячий лед
18.00 Вечерние Новости
18.20 Специальное расследование [16+]
19.20 Сегодня вечером [16+]
21.00 Время
21.35 Клуб Веселых и Находчивых. Высшая лига [16+]
23.45 Х/ф «ПОМЕНЯТЬСЯ МЕСТАМИ» [16+]
02.00 Подкаст.Лаб [16+]

РОССИЯ 1
05.00 Утро России. Суббота [12+]
08.00 Местное время. Вести-Поволжье
08.20 Местное время. Суббота
08.35 По секрету всему свету [12+]
09.00 Формула еды [12+]
09.25 Пятеро на одного [12+]
10.10 Сто к одному [12+]
11.00, 17.00, 20.00 Вести
11.50 Доктор Мясников [12+]
12.55 Т/с «АКУШЕРКА. НОВАЯ ЖИЗНЬ» [16+]
18.00 Привет, Андрей! [12+]
21.00 Х/ф «РАЗВОД С ПРЕПЯТСТВИЯМИ» [12+]
00.35 Х/ф «ОГОНЬ, ВОДА И РЖАВЫЕ ТРУБЫ» [12+]
04.20 Х/ф «РОМАН В ПИСЬМАХ» [12+]

НТВ
05.00 Жди меня [12+]
05.50 Т/с «ВИЖУ-ЗНАЮ» [16+]
07.25 Смотр [0+]
08.00, 10.00, 16.00 Сегодня
08.20 Поедем, поедим! [0+]
09.20 Едим дома [0+]
10.20 Главная дорога [16+]
11.00 Живая еда с Сергеем Малозёмовым [12+]
12.00 Квартирный вопрос [0+]
13.00 Основано на реальных событиях [16+]
15.00 Своя игра [0+]
16.20 ЧП. Расследование [16+]
17.00 Следствие вели... [16+]
19.00 Центральное телевидение [16+]
20.20 Ты не поверишь! [16+]
21.25 Секрет на миллион [16+]
23.25 Международная пилорама [18+]
00.10 Квартирник НТВ у Маргулиса [16+]
01.40 Дачный ответ [0+]
02.30 Т/с «ЧУЖОЙ» [16+]

ТНТ
07.00 Однажды в России. Спецдайджест [16+]
09.00 Бьюти баттл [16+]
09.30 Однажды в России [16+]
13.00 Т/с «ПОЛИЦЕЙСКИЙ С РУБЛЕВКИ» [16+]
21.00 Конфетка [16+]
23.00 Женский стендап [18+]
00.00 Х/ф «ОСЛЕПЛЁННЫЙ СВЕТОМ» [18+]
01.50 Д/ф «Западные звезды» [16+]
03.10, 03.55 Импровизация [16+]
04.40, 05.25 Comedy Баттл [16+]
06.10 Открытый микрофон [16+]

ТВЦ
05.55 Х/ф «ЛЮБИТ-НЕ ЛЮБИТ» [16+]
07.20 Православная энциклопедия [6+]
07.45 «Смешнее некуда». Юмористический концерт [12+]
09.30 Х/ф «ЖЕНЩИНА С ЛИЛИЯМИ» [12+]
11.30, 14.30, 23.20 События
11.45 Х/ф «ХОЧУ В ТЮРЬМУ» [12+]
13.35, 14.45 Х/ф «ПИСЬМА ИЗ ПРОШЛОГО» [12+]
17.25 Х/ф «СЕМЬ СТРАНИЦ СТРАХА» [12+]
21.00 Постскриптум [16+]
22.05 Право знать! [16+]
23.30 Русские тайны. Сбежавшие вожди Третьего рейха [12+]
00.10 Д/ф «Власть под кайфом» [16+]
00.55 «Не верь глазам своим». Специальный репортаж [16+]
01.20 Хватит слухов! [16+]
01.45 Хроники московского быта [16+]
02.30, 03.10 Хроники московского быта [12+]
03.50 Д/ф «Актерские драмы. Прикинуться простаком» [12+]
04.30 Закон и порядок [16+]
04.55 Д/ф «Ирония судьбы Эльдара Рязанова» [12+]

ТВ3
06.00, 05.15 Мультфильмы [0+]
08.00, 08.45, 10.00, 10.30, 11.00, 11.30, 12.00, 12.30 Гадалка [16+]
08.30 Секреты здоровья [16+]
09.30 Вкусно с Ляйсан [16+]
13.00 Х/ф «НА ИГРЕ» [16+]
15.00 Х/ф «НА ИГРЕ-2» [16+]
16.45 Х/ф «ЗЕЛЕНЫЙ ФОНАРЬ» [12+]
19.00 Х/ф «ДЖЕК-ПОКОРИТЕЛЬ ВЕЛИКАНОВ» [12+]
21.15 Х/ф «ПАСТЫРЬ» [16+]
23.00 Х/ф «ОБИТЕЛЬ ЗЛА. ВОЗМЕЗДИЕ» [18+]
01.00 Х/ф «И ГАСНЕТ СВЕТ...» [18+]
02.15, 03.00, 03.45, 04.30 Д/с «Далеко и ещё дальше с Михаилом Кожуховым» [16+]

СТС
06.00, 05.50 Ералаш [0+]
06.05 М/ф «Фиксики» [0+]
06.25, 05.10 Мультфильмы [0+]
06.45 М/ф «Три кота» [0+]
07.30 М/ф «Отель «У овечек» [0+]
08.00 М/ф «Лекс и Плу. Космические таксисты» [6+]
08.25 Шоу «Уральских пельменей» [16+]
09.00, 09.30 Просто «Кухня» [12+]
10.00 Суперниндзя [16+]
13.00 Х/ф «АРТЕК. БОЛЬШОЕ ПУТЕШЕСТВИЕ» [6+]
15.00 М/ф «Кот под прикрытием» [6+]
17.00 М/ф «Камуфляж и шпионаж» [6+]
19.00 М/ф «Душа» [6+]
21.00 Х/ф «ТИТАНИК» [12+]
01.00 Х/ф «ДРУГОЙ МИР. ВОССТАНИЕ ЛИКАНОВ» [18+]
02.35 Т/с «МОЛОДЁЖКА» [12+]
04.50 6 кадров [16+]

РОССИЯ К
06.30 Библейский сюжет [16+]
07.05 М/ф «Это что за птица?». «Чиполлино» [16+]
07.55 Х/ф «КОГДА МНЕ БУДЕТ 54 ГОДА» [16+]
09.25 Мы-грамотеи! [16+]
10.05 Х/ф «ЗЕЛЕНЫЙ ФУРГОН» [12+]
12.25 М/ф «Бременские музыканты». «Сказка о попе и о работнике его Балде». «Как Львенок и Черепаха пели песню» [16+]
13.15 Черные дыры. Белые пятна [16+]
13.55, 00.25 Д/ф «Опасные связи. Друзья и враги в дикой природе» [16+]
14.50 Рассказы из русской истории [16+]
15.55 Х/ф «НА СЕМИ ВЕТРАХ» [0+]
17.40 Линия жизни [16+]
18.35, 01.15 Искатели. «Янтарная комната. Поиски продолжаются» [16+]
19.20 Х/ф «ОДНАЖДЫ НА ДИКОМ ЗАПАДЕ» [16+]
22.00 Агора. Ток-шоу с Михаилом Швыдким [16+]
23.00 Х/ф «ДЕЛОВЫЕ ЛЮДИ» [6+]
02.00 Д/ф «Первые в мире». [16+]
02.15 М/ф «Приключения Васи Куролесова». «О море, море!..» [16+]

МАТЧ-ТВ
06.00 География спорта. Краснодар [12+]
06.30 РецепТура [0+]
07.00, 12.55, 18.30, 22.35 Новости
07.05, 13.00, 15.30, 18.35, 21.30 Все на Матч! [12+]
10.20 М/ф «Как утёнок-музыкант стал Футболистом» [0+]
10.30 М/ф «Неудачники» [0+]
10.40 Лыжные гонки
13.55 Гандбол
16.00 Футбол. МИР Российская Премьер-Лига
22.40 Футбол. Чемпионат Италии
00.45 Бокс
02.05 Лыжные гонки [0+]
03.55 Новости [0+]
04.00 Футбол. Чемпионат Германии [0+]

ПЯТЫЙ
05.00, 05.15, 05.55 Т/с «ВЕЛИКОЛЕПНАЯ ПЯТЁРКА-3» [16+]
06.30 Т/с «ВЕЛИКОЛЕПНАЯ ПЯТЁРКА-5» [16+]
09.00 Светская хроника [16+]
10.05 Они потрясли мир [12+]
10.55 Т/с «ДОЗНАВАТЕЛЬ-2» [16+]
18.20 Т/с «СЛЕД» [16+]
00.00 Известия. Главное [16+]
01.05 Т/с «ПРОКУРОРСКАЯ ПРОВЕРКА» [16+]

ННТВ
06.00, 07.00, 08.00, 09.00, 10.00, 11.00, 12.00, 13.00, 14.00, 15.00, 16.00, 17.00, 19.00, 20.00, 21.00 Новости.24 [12+]
06.30, 10.30, 15.30, 20.30 Хет-трик [12+]
07.35, 10.20, 13.20, 15.20, 19.20, 23.20 Интервью.24 [12+]
07.50, 09.50, 11.50, 13.50, 17.50, 23.50, 03.50, 05.50 Экипаж.24 [16+]
08.30, 09.30, 13.30, 14.30, 17.30, 19.30, 23.30 Весь мир.24 [12+]
09.20, 14.20, 17.20, 20.20, 03.20, 05.20 В центре событий [12+]
11.20 Симбирская кругосветка [12+]
12.20, 16.20, 21.20 День за днем [12+]
18.00 Послесловие. События недели.24
22.00, 01.00 Послесловие. События недели.24 [16+]
00.35, 02.35, 04.35 Д/ф «Реки России» [12+]

РЕН-ТВ
05.00 Самые шокирующие гипотезы [16+]
07.00 С бодрым утром! [16+]
08.30, 12.30, 16.30 Новости [16+]
09.00 Минтранс [16+]
10.00 Самая полезная программа [16+]
11.00, 13.00 Военная тайна [16+]
14.30 Совбез [16+]
15.30 Документальный спецпроект [16+]
17.00 Засекреченные списки [16+]
18.00 Х/ф «ЛАРА КРОФТ» [16+]
20.10 Х/ф «ТОР» [12+]
22.30 Х/ф «БОГ ГРОМА» [16+]
00.20 Х/ф «ДЖУНГЛИ» [18+]
02.20 Х/ф «АНАКОНДА» [16+]
03.45 Х/ф «ПОДАРОК» [16+]

ВОЛГА
06.00 Мультфильмы [0+]
06.45 Х/ф «БУДНИ И ПРАЗДНИКИ СЕРАФИМЫ ГЛЮКИНОЙ» [16+]
09.35 Х/ф «МОЙ КАПИТАН» [16+]
14.00 Х/ф «ЕГО ЛЮБОВЬ» [12+]
17.50 Экипаж. Происшествия недели [16+]
18.00 Послесловие. События недели
19.00 Х/ф «ПРИТВОРЩИКИ» [12+]
20.55 Для тех, чья душа не спит [16+]
21.20 Х/ф «ПЯТЬ ЛЕТ СПУСТЯ» [16+]
01.15 Д/ф «Три святыни. Тайны монархов» [12+]
02.00 Ночной эфир [16+]

ЧЕ
06.00, 03.30 Улетное видео. Лучшее [16+]
06.20 Утилизатор [16+]
10.00 КВН ярче [16+]
12.00 Т/с «ДАЛЬНОБОЙЩИКИ» [12+]
20.00, 02.30 Улетное видео [16+]
22.00, 04.45 +100500 [16+]
01.00 Рюкзак [16+]

ДОМАШНИЙ
06.30, 06.10 6 кадров [16+]
06.55 Х/ф «ВТОРОЙ БРАК» [16+]
10.30 Пять ужинов [16+]
10.45, 02.05 Т/с «ЕДИНСТВЕННЫЙ МОЙ ГРЕХ» [16+]
19.00 Т/с «ВЕТРЕНЫЙ» [16+]
22.30 Х/ф «УРОКИ ЖИЗНИ И ВОЖДЕНИЯ» [16+]
05.20 Д/с «Настоящая Ванга» [16+]

ВОСКРЕСЕНЬЕ, 5 марта

ПЕРВЫЙ
06.00, 10.00, 12.00 Новости
06.10, 00.00 Подкаст.Лаб [16+]
06.55 Играй, гармонь любимая! [12+]
07.40 Часовой [12+]
08.10 Здоровье [16+]
09.20 Мечталлион. Национальная Лотерея [12+]
09.40 Непутевые заметки [12+]
10.15 Жизнь своих [12+]
11.10 Повара на колесах [12+]
12.15 Диагноз для Сталина [12+]
13.10 Прокофьев наш [16+]
14.10 Бомба. Наши в Лос-Аламосе [16+]
15.15 Горячий лед
16.30 «Закат американской империи». [16+]
18.00 Вечерние Новости
19.00 Три аккорда. Новый сезон [16+]
21.00 Время
22.35 Х/ф «КОНТЕЙНЕР» [16+]
23.30 На Футболе с Денисом Казанским [12+]

РОССИЯ 1
06.10, 02.15 Х/ф «СЧАСТЛИВАЯ СЕРАЯ МЫШЬ» [12+]
08.00 Местное время. Воскресенье
08.35 Когда все дома [12+]
09.25 Утренняя почта [12+]
10.10 Сто к одному [12+]
11.00, 17.00 Вести
11.50 Большие перемены [12+]
12.55 Т/с «АКУШЕРКА. НОВАЯ ЖИЗНЬ» [16+]
18.00 Песни от всей души [12+]
20.00 Вести недели
22.00 Москва. Кремль. Путин [12+]
22.40 Воскресный вечер [12+]
01.30 Странная война [16+]

НТВ
05.00 Т/с «ВИЖУ-ЗНАЮ» [16+]
06.35 Центральное телевидение [16+]
08.00, 10.00, 16.00 Сегодня
08.20 У нас выигрывают! [12+]
10.20 Первая передача [16+]
11.00 Чудо техники [12+]
11.55 Дачный ответ [0+]
13.00 НашПотребНадзор [16+]
14.05 Однажды... [16+]
15.00 Своя игра [0+]
16.20 Человек в праве с Андреем Куницыным [16+]
17.00 Следствие вели... [16+]
18.00 Новые русские сенсации [16+]
19.00 Итоги недели
20.20 Маска. Новый сезон [12+]
23.30 Звезды сошлись [16+]
01.15 Т/с «ЧУЖОЙ» [16+]

ТНТ
07.00 М/ф «Смешарики. Пин-код» [6+]
08.20 М/ф «Финник» [6+]
10.00 М/ф «Том и Джерри» [6+]
12.00 Х/ф «ВЕДЬМЫ» [12+]
14.00 Х/ф «АННА» [16+]
16.30 Х/ф «ДОСПЕХИ БОГА-3. МИССИЯ ЗОДИАК» [12+]
19.00 Х/ф «ДОСПЕХИ БОГА. В ПОИСКАХ СОКРОВИЩ» [12+]
21.00 Х/ф «ОТПЕТЫЕ МОШЕННИЦЫ» [16+]
23.00 Где логика? [16+]
00.00 Конфетка [16+]
01.50, 02.40 Импровизация [16+]
03.25, 04.10 Comedy Баттл [16+]
04.55, 05.40 Открытый микрофон [16+]
06.30 Однажды в России. Спецдайджест [16+]

ТВЦ
05.50 Х/ф «ОТЕЛЬ ПОСЛЕДНЕЙ НАДЕЖДЫ» [12+]
09.00 Здоровый смысл [16+]
09.30 Х/ф «МОЖЕТЕ ЗВАТЬ МЕНЯ ПАПОЙ» [12+]
11.30, 00.35 События
11.45, 00.50 Петровка, 38 [16+]
11.55 Х/ф «МЕДОВЫЙ МЕСЯЦ» [0+]
13.45 Москва резиновая [16+]
14.30, 05.30 Московская Неделя [12+]
15.00 «Унесённые праздниками». [12+]
15.55 Х/ф «ЛЮБИТ-НЕ ЛЮБИТ» [16+]
17.35 Х/ф «ТЁМНАЯ СТОРОНА СВЕТА» [12+]
01.00 Х/ф «СЕЛФИ С СУДЬБОЙ» [12+]
03.55 Д/ф «Владимир Гуляев. Такси на Дубровку» [12+]
04.50 Д/ф «Список Фурцевой. Чёрная метка» [12+]

ТВ3
06.00, 05.15 Мультфильмы [0+]
08.00 Вкусно с Ляйсан [16+]
08.30 Новый день [12+]
09.00 Д/с «Слепая» [16+]
12.45 Х/ф «БОГАТЕНЬКИЙ РИЧИ» [12+]
14.45 Т/с «МАЖОР» [16+]
23.00 Х/ф «МАЖОР» [16+]
01.15 Х/ф «МИСТЕР ЧЁРЧ» [12+]
02.45 Мистические истории [16+]

СТС
06.00, 05.50 Ералаш [0+]
06.05 М/ф «Фиксики» [0+]
06.25, 05.10 Мультфильмы [0+]
06.45 М/ф «Три кота» [0+]
07.30 М/ф «Царевны» [0+]
07.55 Шоу «Уральских пельменей» [16+]
09.00 Рогов в деле [16+]
10.00 М/ф «Кот под прикрытием» [6+]
12.05 Х/ф «БАМБЛБИ» [12+]
14.25 М/ф «Мальчик-дельфин» [6+]
16.15 М/ф «Кругосветное путешествие Элькано и Магеллана» [6+]
18.05 Х/ф «ПИРАТЫ КАРИБСКОГО МОРЯ» [12+]
00.00 Х/ф «ДРУГОЙ МИР» [18+]
03.20 Т/с «МОЛОДЁЖКА» [12+]
04.50 6 кадров [16+]

РОССИЯ К
06.30 М/ф «Как старик корову продавал». «Снегурочка» [16+]
07.50 Х/ф «ЖУКОВСКИЙ» [6+]
09.15 Тайны старого чердака. «Странные художники» [16+]
09.45, 00.55 Диалоги о животных. Ташкентский зоопарк [16+]
10.25 Х/ф «ДЕЛОВЫЕ ЛЮДИ» [6+]
11.50 Невский ковчег. Теория невозможного [16+]
12.20 М/ф «Крокодил Гена». «Чебурашка». «Шапокляк». «Чебурашка идет в школу» [16+]
13.25 Игра в бисер [16+]
14.10 Марис Лиепа, Владимир Васильев, Екатерина Максимова в балете «Спартак» [16+]
16.30 Картина мира [16+]
17.10 Пешком... [16+]
17.40 Линия жизни [16+]
18.35 Романтика романса [16+]
19.30 Новости культуры [16+]
20.10 Х/ф «ЗЕЛЕНЫЙ ФУРГОН» [12+]
22.30 Д/ф «Великие имена. Мария Каллас» [16+]
23.25 Х/ф «ДЭЙЗИ МИЛЛЕР» [16+]
01.35 Искатели. «Генерал Ермолов. Предсказание вещего монаха» [16+]
02.20 М/ф «Кутх и мыши». «Кважды Ква». «Квартира из сыра» [16+]

МАТЧ-ТВ
06.00 Смешанные единоборства
09.00, 13.10, 18.30, 22.35 Новости
09.05, 13.15, 16.00, 18.35, 00.45 Все на Матч! [12+]
09.40 Лыжные гонки
12.40, 01.30 Футбол. Журнал Лиги чемпионов [0+]
13.55 Футбол. МИР Российская Премьер-Лига
16.25 Бокс
19.25 Футбол. МИР Российская Премьер-Лига
21.30 После Футбола [16+]
22.40 Футбол. Чемпионат Италии
02.00 Мини-Футбол. Кубок России. Женщины [0+]
03.55 Новости [0+]
04.00 Футбол. Чемпионат Германии [0+]

ПЯТЫЙ
05.00, 05.35 Т/с «ПРОКУРОРСКАЯ ПРОВЕРКА» [16+]
06.30, 01.55 Х/ф «КЛАССИК» [16+]
08.05 Т/с «НАШ СПЕЦНАЗ» [12+]
16.50 Т/с «СЛЕД» [16+]
00.00 Х/ф «АМЕРИКЭН БОЙ» [16+]
03.30, 04.15 Т/с «ОПЕРА. ХРОНИКИ УБОЙНОГО ОТДЕЛА» [16+]

ННТВ
06.00, 12.00, 16.00 Послесловие. События недели.24 [16+]
07.00, 08.00, 09.00, 10.00, 11.00, 13.00, 14.00, 15.00, 17.00, 18.00, 19.00, 21.00, 22.00 Новости.24 [12+]
07.20, 09.20, 13.20, 17.20, 21.20 Интервью.24 [12+]
07.30, 08.30, 11.35, 13.30, 15.30, 21.30, 22.30 Весь мир.24 [12+]
07.50, 11.50, 13.50, 15.50, 19.50, 22.50 Экипаж.24 [16+]
08.20, 11.20, 15.20, 22.20 В центре событий [12+]
09.30, 17.30 Хет-трик [12+]
10.20, 14.20, 18.20 День за днем [12+]
19.20 Симбирская кругосветка [12+]
20.00, 23.00 Послесловие. События недели.24 [12+]
00.35, 02.35, 04.35 Д/ф «Не женское дело» [12+]

РЕН-ТВ
05.00 Х/ф «ПОДАРОК» [16+]
05.20, 23.55 Самые шокирующие гипотезы [16+]
07.00 С бодрым утром! [16+]
08.30, 12.30 Новости [16+]
09.00 Самая народная программа [16+]
09.30 Знаете ли вы, что? [16+]
10.30 Наука и техника [16+]
11.30 Неизвестная история [16+]
13.00 Х/ф «22 МИЛИ» [16+]
14.40 Х/ф «ПТИЦА В КЛЕТКЕ. ЗАРАЖЕНИЕ» [16+]
16.25 Х/ф «БОГ ГРОМА» [16+]
18.25 Х/ф «ТОР» [12+]
20.30 Х/ф «ТОР. РАГНАРЁК» [16+]
23.00 Итоговая программа с Петром Марченко [16+]
16.50 Д/с «Слепая» [16+]

ВОЛГА
06.00 Без галстука [16+]
06.25 Х/ф «КЛЮЧИ ОТ НЕБА» [0+]
08.00 Х/ф «ПРИТВОРЩИКИ» [12+]
10.00 Х/ф «СУДЬБА НАПРОКАТ» [12+]
12.00, 20.30 Послесловие. События недели [16+]
12.55 Телекабинет врача [16+]
13.15 Х/ф «БУДНИ И ПРАЗДНИКИ СЕРАФИМЫ ГЛЮКИНОЙ» [16+]
16.10 Х/ф «МОЙ КАПИТАН» [16+]
21.30 Х/ф «ЕГО ЛЮБОВЬ» [12+]
01.15 Д/ф «Группа «А». Охота на шпионов» [12+]
02.00 Ночной эфир [16+]

ЧЕ
06.00, 22.00, 04.40 +100500 [16+]
06.15 Утилизатор [12+]
06.40 Утилизатор 2 [12+]
07.00 Т/с «ДАЛЬНОБОЙЩИКИ» [12+]
14.00 Т/с «ДАЛЬНОБОЙЩИКИ 2» [12+]
20.00, 02.30 Улетное видео [16+]
23.00, 23.30 +100500 [18+]
01.00 Рюкзак [16+]
03.30 Улетное видео. Лучшее [16+]

ДОМАШНИЙ
06.30, 06.00 6 кадров [16+]
06.45 Х/ф «ЮРОЧКА» [16+]
10.35 Х/ф «ЕЩЁ ОДНА ПОПЫТКА ПОЛЮБИТЬ» [16+]
14.40 Х/ф «КРЕСТЕЦКАЯ ВЫШИВКА» [16+]
18.45 Твой Домашний доктор [16+]
19.00 Т/с «ВЕТРЕНЫЙ» [16+]
22.30 Х/ф «НЕПРЕКРАСНАЯ ЛЕДИ» [16+]
01.50 Т/с «ЕДИНСТВЕННЫЙ МОЙ ГРЕХ» [16+]
05.10 Д/с «Настоящая Ванга» [16+]

АДМИНИСТРАЦИЯ АВТОЗАВОДСКОГО РАЙОНА ГОРОДА НИЖНЕГО НОВГОРОДА ИНФОРМИРУЕТ:

15.02.2023 г. на основании распоряжения заместителя главы администрации города, главы администрации Автозаводского района города Нижнего Новгорода от 14.02.2023 г. № 200р была проведена процедура демонтажа и перемещения самовольно установленных и (или) незаконно размещенных объектов движимого имущества (металлический гараж № 5) по адресу: г. Нижний Новгород, в районе дома № 2/4 по ул.Дьяконова.

Указанный металлический гараж демонтирован и перемещен на место временного хранения на специализированную штрафную стоянку МКУ «АТИ города Нижнего Новгорода», расположенную по адресу: г. Нижний Новгород, ул. Бурнаковская, д. 8.

Для возврата своего имущества собственнику необходимо обратиться в администрацию Автозаводского района города Нижнего Новгорода (г. Нижний Новгород, пр. Ильича, д. 31, тел. 293-34-72) к первому заместителю главы администрации Автозаводского района города Нижнего Новгорода С.Ю. Лукоянову с соответствующим заявлением, к которому прилагаются правоустанавливающие документы на демонтированный и перемещенный объект.

Заместитель главы администрации города, глава администрации Московского района города Нижнего Новгорода
РАСПОРЯЖЕНИЕ от 20.02.2023 № 168-р
О демонтаже и перемещении самовольно установленного нестационарного торгового объекта – павильона «CATALYST STUDIO», расположенного по адресу: г. Нижний Новгород, ул. Ярошенко, у д.1в

С целью освобождения территории Московского района города Нижнего Новгорода от самовольно установленного объекта торговли, на основании ст.53 Устава города Нижнего Новгорода, пункта 4.3.4 Положения об администрации Московского района города Нижнего Новгорода, утвержденного постановлением городской Думы города Нижнего Новгорода от 25.01.2006 № 2, в связи с окончанием проведения административных процедур, предусмотренных административным регламентом администрации города Нижнего Новгорода по исполнению муниципальной функции «Освобождение территории города Нижнего Новгорода от самовольных нестационарных торговых объектов», утвержденным постановлением администрации города Нижнего Новгорода от 31.07.2012 № 3113:

1. Председателю рабочей группы по проведению процедуры выявления предполагаемых самовольных объектов на территории Московского района М.А. Игумнову организовать:

1.1 Демонтаж и перемещение нестационарного торгового объекта – павильона «CATALYST STUDIO», включая находящееся в нем имущество, собственником которого является ООО «АЗС-сервис», по адресу: г. Нижний Новгород, ул. Ярошенко, у д. 1в – 01.03.2023 года в 10.00.

1.2 Составление акта демонтажа и (или) перемещения и передачи на ответственное хранение нестационарного торгового объекта, включая находящееся в нем имущество.

1.3 Выполнение подрядчиком, заключившим муниципальный контракт, работ по демонтажу и перемещению нестационарного торгового объекта на место предполагаемого временного хранения – на стоянку МКУ «Административно техническая инспекция города Нижнего Новгорода» (А.Н.Чижиков) (далее – МКУ «АТИ города Нижнего Новгорода») по адресу: ул. Бурнаковская, 8.

1.4 Направление в управление информационной политики администрации города Нижнего Новгорода (Е.А.Аккуратова) информации о необходимости публикации в срок не более двух рабочих дней настоящего распоряжения в официальном печатном средстве массовой информации администрации города Нижнего Новгорода (газете «День города. Нижний Новгород»).

2. Рекомендовать МКУ «АТИ города Нижнего Новгорода» (А.Н.Чижиков) принять нестационарный торговый объект, включая находящееся в нем имущество, на хранение до передачи собственнику или до завершения процедуры реализации или утилизации при вступлении в законную силу решения суда о признании объекта бесхозяйным.

3. Рекомендовать отделу полиции № 4 Управления МВД России по городу Нижнему Новгороду (Р.Г.Климчук) обеспечить общественный порядок в месте проведения процедуры демонтажа и (или) перемещения.

4. Источником финансирования процедуры перемещения нестационарного торгового объекта являются средства бюджета города Нижнего Новгорода.

5. Настоящее распоряжение подлежит публикации в официальном печатном средстве массовой информации администрации города Нижнего Новгорода (газете «День города. Нижний Новгород»).

6. Срок действия настоящего распоряжения – 3 месяца с даты издания, в случае повторного размещения объекта по адресу: г. Нижний Новгород, ул. Ярошенко, у д.1в.

7. Контроль за исполнением данного распоряжения возложить на заместителя главы администрации района М.А.Игумнова.

В.А. Кропотин

Заместитель главы администрации города, глава администрации Московского района города Нижнего Новгорода
РАСПОРЯЖЕНИЕ от 20.02.2023 № 167-р
О перемещении самовольно установленного нестационарного торгового объекта – павильона «Шиномонтаж «5 колесо», расположенного по адресу: г. Нижний Новгород, ул. Ярошенко, у д.1в

С целью освобождения территории Московского района города Нижнего Новгорода от самовольно установленного объекта торговли, на основании ст.53 Устава города Нижнего Новгорода, пункта 4.3.4 Положения об администрации Московского района города Нижнего Новгорода, утвержденного постановлением городской Думы города Нижнего Новгорода от 25.01.2006 № 2, в связи с окончанием проведения административных процедур, предусмотренных административным регламентом администрации города Нижнего Новгорода по исполнению муниципальной функции «Освобождение территории города Нижнего Новгорода от самовольных нестационарных торговых объектов», утвержденным постановлением администрации города Нижнего Новгорода от 31.07.2012 № 3113:

1. Председателю рабочей группы по проведению процедуры выявления предполагаемых самовольных объектов на территории Московского района М.А. Игумнову организовать:

1.1 Перемещение самовольно установленного нестационарного торгового объекта– павильона «Шиномонтаж «5 колесо», включая находящееся в нем имущество, собственником которого является ООО «АЗС-сервис», по адресу: г. Нижний Новгород, ул. Ярошенко, у д. 1в – 01.03.2023 года в 10.00.

1.2 Составление акта демонтажа и (или) перемещения и передачи на ответственное хранение самовольного объекта, включая находящееся в нем имущество.

1.3 Выполнение подрядчиком, заключившим муниципальный контракт, работ по перемещению нестационарного торгового объекта на место предполагаемого временного хранения – на стоянку МКУ «Административно техническая инспекция города Нижнего Новгорода» (А.Н.Чижиков) (далее – МКУ «АТИ города Нижнего Новгорода») по адресу: ул. Бурнаковская, 8.

1.4 Направление в управление информационной политики администрации города Нижнего Новгорода (Е.А.Аккуратова) информации о необходимости публикации в срок не более двух рабочих дней настоящего распоряжения в официальном печатном средстве массовой информации администрации города Нижнего Новгорода (газете «День города. Нижний Новгород»).

2. Рекомендовать МКУ «АТИ города Нижнего Новгорода» (А.Н.Чижиков) принять нестационарный торговый объект, включая находящееся в нем имущество, на хранение до передачи собственнику или до завершения процедуры реализации или утилизации при вступлении в законную силу решения суда о признании объекта бесхозяйным.

3. Рекомендовать отделу полиции № 4 Управления МВД России по городу Нижнему Новгороду (Р.Г.Климчук) обеспечить общественный порядок в месте проведения процедуры перемещения.

4. Источником финансирования процедуры перемещения нестационарного торгового объекта являются средства бюджета города Нижнего Новгорода.

5. Настоящее распоряжение подлежит публикации в официальном печатном средстве массовой информации администрации города Нижнего Новгорода (газете «День города. Нижний Новгород»).

6. Срок действия настоящего распоряжения – 3 месяца с даты издания, в случае повторного размещения объекта по адресу: г. Нижний Новгород, ул. Ярошенко, у д.1в.

7. Контроль за исполнением данного распоряжения возложить на заместителя главы администрации района М.А.Игумнова.

В.А. Кропотин

АДМИНИСТРАЦИЯ ПРИОКСКОГО РАЙОНА ИНФОРМИРУЕТ:

21.02.2023г. рабочей группой администрации Приокского района при проведении осмотра территории района на предмет выявления самовольно установленных и (или) незаконно размещенных объектов движимого имущества, выявлены самовольно установленные и (или) незаконно размещенные объекты движимого имущества
– пластиковые буферы по адресу: ул. Военных Комиссаров напротив д. 1.

Владельцам необходимо добровольно своими силами и за свой счет в срок 10 календарных дней со дня опубликования уведомления демонтировать и вывезти объект по вышеуказанному адресу, выполнить благоустройство территории

АДМИНИСТРАЦИЯ СОРМОВСКОГО РАЙОНА УВЕДОМЛЯЕТ:

На основании постановления администрации города Нижнего Новгорода от 28.11.2012г. № 5060 «Об утверждении административного регламента по исполнению муниципальной функции администрацией города Нижнего Новгорода «Выявление, учет и эвакуация брошенного и разукомплектованного автотранспорта на территории города Нижнего Новгорода» в результате проведенной работы 17.02.2023г. комиссией администрации района выявлено транспортное средство– автомашина:

1. ул.Новосоветская, у д.14, марки SAAB SCANIA, белого цвета, государственный регистрационный номер отсутствует.

Владельцу необходимо убрать транспортное средство в места для временного хранения. В случае невыполнения данного требования транспортное средство будет помещено на специализированную стоянку, расположенную по ул.Деловая, д.3.

Оповещение о начале общественных обсуждений

На общественные обсуждения представляется проект
решения городской Думы города Нижнего Новгорода «О внесении изменений в Правила благоустройства территории муниципального образования городской округ город Нижний Новгород, утвержденные решением городской Думы города Нижнего Новгорода от 26.12.2018 № 272».

(указывается проект, подлежащий рассмотрению на общественных обсуждениях)

Общественные обсуждения проводятся в порядке, установленном статьей 5.1 Градостроительного кодекса Российской Федерации и Положением об организации и проведении общественных обсуждений по проекту правил благоустройства территории муниципального образования городской округ город Нижний Новгород, проектам, предусматривающим внесение изменений в правила благоустройства территории муниципального образования городской округ город Нижний Новгород.

Информационные материалы по теме общественных обсуждений представлены на официальном сайте администрации города Нижнего Новгорода в информационно-телекоммуникационной сети "Интернет" (www.нижнийновгород.рф), а также на экспозиции по адресу:
г.Нижний Новгород, пл.Свободы, д.1/37, кабинет № 31.

Экспозиция открыта с 01.03.2023 по 15.03.2023
(дата открытия экспозиции) (дата закрытия экспозиции)

Часы работы: с понедельника по пятницу с 09.00 до 12.00 и с 13.00 до 17.00
(дни недели, время)

На выставке проводятся консультации по теме общественных обсуждений.

Перечень информационных материалов к проекту:
проект решения городской Думы города Нижнего Новгорода «О внесении изменений в Правила благоустройства территории муниципального образования городской округ город Нижний Новгород, утвержденные решением городской Думы города Нижнего Новгорода от 26.12.2018 № 272».
пояснительная записка

Участники общественных обсуждений вправе вносить предложения и замечания, касающиеся проекта, в срок до 15.03.2023 до 18.00 следующим способом:
(дата, время)

1) в письменной форме или в форме электронного документа в адрес Комиссии по подготовке и проведению общественных обсуждений по проекту правил благоустройства территории муниципального образования городской округ город Нижний Новгород, проектам, предусматривающим внесение изменений в правила благоустройства территории муниципального образования городской округ город Нижний Новгород: г. Нижний Новгород, пл.Свободы, д.1/37, электронный адрес: asalyaev@rsg-nn.ru.
2) посредством записи в журнале учета посетителей экспозиции проекта, подлежащего рассмотрению на общественных обсуждениях;
посредством официального сайта администрации города Нижнего Новгорода по адресу:
https://нижнийновгород.рф/Gorod/Napravleniya-raboty/Blagoustroystvo/Obshchestvennye-obsuzhdeniya-2022

Оповещение о начале общественных обсуждений

На общественные обсуждения представляется *проект приказа министерства градостроительной деятельности и развития агломераций Нижегородской области «О предоставлении разрешения на условно разрешенный вид использования земельного участка с кадастровым номером 52:18:0030245:752, расположенногопо адресу: Нижегородская область, г. Нижний Новгород, Канавинский район, ул. Вторчермета, дом 1» (инициатор– Фндиян г. Д.)*

(указывается проект, подлежащий рассмотрению на общественных обсуждениях)

Общественные обсуждения проводятся в порядке, установленном статьями 5.1 и 28 Градостроительного кодекса Российской Федерации и Положением об организации и проведении общественных обсуждений в области градостроительной деятельности в муниципальном образовании городской округ город Нижний Новгород от 29.04.2020 № 77.

Информационные материалы по теме общественных обсуждений представлены на официальном сайте администрации города Нижнего Новгорода в информационно – телекоммуникационной сети «Интернет» (www.нижнийновгород.рф), а также на экспозиции по адресу: г. *Нижний Новгород, Канавинский район, улица Октябрьской Революции, дом 27 (здание администрации Канавинского района города Нижнего Новгорода, на информационных стендах)*

Экспозиция открыта *с 01.03.2023* по *09.03.2023*
(дата открытия экспозиции) (дата закрытия экспозиции)

Часы работы: *с понедельника по пятницу с 10.00 до 12.00 и с 13.00 до 17.00*
(дни недели, время)

На выставке проводятся консультации по теме общественных обсуждений.

Перечень информационных материалов к проекту:
– проект приказа министерства градостроительной деятельности и развития агломераций Нижегородской области «О предоставлении разрешения на условно разрешенный вид использования земельного участка с кадастровым номером 52:18:0030245:752, расположенного по адресу: Нижегородская область, г. Нижний Новгород, Канавинский район, ул. Вторчермета, дом 1»

Участники общественных обсуждений вправе вносить предложения и замечания, касающиеся проекта, в срок до *09.03.2023 18:00*, следующим способом:
(дата, время)

1) в письменной форме в адрес Комиссии по подготовке и проведению общественных обсуждений в муниципальном образовании городской округ город Нижний Новгород по адресу: *603059, город Нижний Новгород, Канавинский район, улица Октябрьской Революции, дом 27, электронная почта: info@kan.admgor.nnov.ru* (предложения и замечания в письменной форме должны содержать информацию о лице, внесшем замечания и предложения: для физических лиц – фамилию, имя, отчество, адрес места жительства (регистрации), реквизиты документа, удостоверяющего личность; для юридических лиц – наименование, основной государственный регистрационный номер, место нахождения и адрес; реквизиты документа, устанавливающего или удостоверяющего права на земельные участки, объекты капитального строительства, помещения (при наличии). Предложения и замечания, внесенные в соответствии с ч.10 ст.5.1 Градостроительного кодекса РФ., не рассматриваются в случае выявления факта представления участником общественных обсуждений недостоверных сведений)*;*
2) посредством записи в журнале учета посетителей экспозиции проекта, подлежащего рассмотрению на общественных обсуждениях;
3) посредством ИСОО по адресу: *https://нижнийновгород.рф//Gorod/Napravleniya-raboty/Gradostroitelstvo/Publichnye-slushaniya/-Distancionnye-obshchestvennye-obsuzhdeniya-2023*

Заключение о результатах общественных обсуждений, 21.02.2023

Общественные обсуждения по проекту: документация по внесению изменений в проект планировки и межевания территории в границах улицы Черниговская, переулка Мельничный, улицы Гаршина и площади Казанская в Нижегородском районе города Нижнего Новгорода.

(указывается наименование проекта, рассмотренного на общественных обсуждениях)

Инициатор, разработчик проекта: АО «Бриджтаун Чайка» ИНН 5260005345

(Ф.И.О. физического лица, наименование и ИНН юридического лица)

Оповещение о проведении общественных обсуждений производилось: в газете «День города Нижний Новгород» № 8 (1866) от 03.02.2023; на официальном сайте администрации по адресу: https://admgor.nnov.ru/Gorod/Napravleniya-raboty/Gradostroitelstvo/Publichnye-slushaniya/-Distancionnye-obshchestvennye-obsuzhdeniya-2023

(форма, источник оповещения, дата размещения, публикации оповещения)

Экспозиция проекта проводилась по адресу: г. Нижний Новгород, Нижегородский район, улица Пискунова, дом 1 (здание администрации Нижегородского района города Нижнего Новгорода, на информационных стендах) со дня размещения проекта и информационных материалов на сайте администрации города Нижнего Новгорода с 10.02.2023 по 20.02.2023 с понедельника по пятницу с 09-00 до 12-00 и с 13-00 до 17– 00

(дата, время и место проведения экспозиции проекта)

Предложения и замечания участников общественных обсуждений принимались
с 10.02.2023. по 20.02.2023.

(срок, в течение которого принимались предложения и замечания участников общественных обсуждений)

Посредством:
1) в письменной форме в адрес Комиссии по подготовке и проведению общественных обсуждений в муниципальном образовании городской округ город Нижний Новгород по адресу: 603005, город Нижний Новгород, Нижегородский район, улица Пискунова, дом 1, электронная почта: slushaniya@nizh.admgor.nnov.ru;
2) посредством записи в журнале учета посетителей экспозиции проекта, подлежащего рассмотрению на общественных обсуждениях;
3) посредством ИСОО по адресу: https://нижнийновгород.рф/Gorod/Napravleniyaraboty/Gradostroitelstvo/Publichnye-slushaniya/-Distancionnye-obshchestvennye-obsuzhdeniya-2023

(указать способы направления поступивших предложений и замечаний)

Количество участников общественных обсуждений: 13 (тринадцать)

Реквизиты протокола общественных обсуждений: от 21.02.2023

Содержание внесенных предложений и замечаний участников общественных обсуждений:

N п/п	Фамилия, имя, отчество физического лица или наименование юридического лица, внесшего предложение	Содержание предложения или замечания
1.	Журавлева Н.В.	Хочу выразить свое пожелание, как житель города НН в четвертом поколении, как собственник квартиры на ул. Черниговская. Хочу видеть наше достопримечательное место "Благовещенскую Слободу" – в парках, зелени, в дорожках и скверах на горе, а не бетонной уплотнительной застройке, тем более природа, все уже создала сама, и город на это не потратил ни копейки последним 70 лет. Хочу видеть прекрасную набережную с велодорожками и шезлонгами вдоль р. Ока, (хороший пример – Щелковкий хутор, Мещерское озеро, и это совсем не миллиарды). Если, для того, чтобы все это осуществилось нужно согнать коренных жителей с их земель и отправить ждать ремонта наши ОКН на 2037 год, (да, имеем официальные ответы от администрации, конкретно Меламеда) на наши запросы. Говорим четкое "Да" укреплению склона со стороны ул. Соревнования. Но нигде и никто нам не ответил на вопрос об укреплении нижнего пояса брендмауэрной стены, проходящей по нижнему краю горы с ул. Черниговская, пер. Мельничный. От наших домов до нее всего каких то 10 метров. Никто нам не сказал, что будет с ливневкой и пр коммуникациями. Вопросов на сегодня больше чем ответов. Просим создать совет, состоящий из представителей "Благовещенской Слободы", с представителями Застройщика "Гларакс" и представителей Администрации города. С чем ранее уже обращались к администрации города и жители и застройщик "Гларакс". 9 ноября 2022 года президентом России В.В. Путиным был подписан указ в котором говориться" об обеспечение государственной охраны объектов культурного наследия (памятников истории и культуры) народов Российской Федерации, предоставление доступа к ним в целях их популяризации как среды, формирующей историческое самосознание, воспитывающей любовь и уважение к Отечеству;". Мы призываем с должным вниманием и уважением отнестись указу нашего Президента.
2.	Тюгнев И.С.	В ходе публичных слушаний дана информация по ул. Черниговская, дом № 15 лит. В, З и Д, а также участку под ними, что участок и данные литера выкупаются и расселяются, а также сносу принудительному не подлежат. По остальному проекту замечаний нет.
3.	Егоров Д.В.	Категорически против застройки в границах переулок Мельниничный, улицы Гагарина, улицы Черниговская. Строительство комплекса домов 8, 9, 11 однозначно приведет к разрушению д.3 переулок Мельничный (усадьбы М.П.Водовозовой – М.П.Голина, архитектурных зданий федерального значения). Очень ограниченная территория застройки местности и оползневой зоны все эти критерии говорят об абсурдном проекте. Считаю, что проект по возведению комплексов 8, 9, 11 – это проект сумасшедшего. Одновременно считаю, что строительство комплексов 8, 9, 11 в границах переулка Мельничный, улицы Гагарина, улицы Черниговской приведут к обрушению д.1 и д.4 по улице Соревнования (оползневая зона). Вину полностью возлагаю на подобную организацию АО Бриджитаун Чайка и Министерство градостроительной деятельности.
4.	Назаров С.В.	Застройка проектируется на рельефе вдоль поймы реки. Застройка является видовым листом города. Судить о линии и следуете застройки без анализа и разверток с береговой линии неправильно. В представленной документации отсутствуют, развертки и линии застройки, документация недостаточно информации. В застройку должны гармонично выставить исторический облик города, его объекты культурного наследия. В представленной на обсуждении документации присутствует только утверждаемая часть. Материалы по обоснованию градостроительных решений отсутствуют. В документации отсутствуют даже проектные красные линии формирующие улично-дорожную сеть. Предлагаемая застройка не учитывает характер естественного рельефа. Многие здания ставятся поперек естественного рельефа. Вероятность оползней достаточно велика. Формируемый рельеф имеет значительный перепад высот, что, учитывая высокую плотность и коэффициент застройки, ставит под сомнение движения транспорта: личного, общественного коммерческого назначения. Не проработаны вопросы защиты территорий от чрезвычайных ситуаций, затопления, подъема пожарной безопасности. Лучшие реставрации, существующие дома. Кто будет отвечать за аварии?
5.	Мовчан А.К.	Вся застройка в водоохранную зону ЗОУИТ учетный номер 52.18.111 «Зона с особыми условиями использования территории. Водоохранная зона Чебоксарского водохранилища». Существующие транзитные сети ливневой канализации уже давно не справляются с нагрузкой, подключение к ним только усугубит ситуацию! Обосновывающая часть подтверждающая отсутствие негативного воздействия на окружающую среду – отсутствуют. Застройка проектируется вдоль поймы реки на рельефе. Застройка является видовым местом города. Судить о линии и силуэте застройки без анализа и разверток с береговой линии неправильно. В застройку должны гармонично вписываться исторический облик города, его объекты культурного наследия. В представленной документации отсутствуют развертки и линии застройки, т.е. документация недостаточно и информативна. Считаю, что необходимо переделать проект, с учетом всех недоработок.
6.	Арзамазова И.А.	Описать план КРТ Благовещенской слободы как непроработанный и опасный для дальнейшего сосуществования этого моста. Разработать план развития этой территории как достопримечательного туристического места. С плановой реставрацией существующий старинных домов (не только ОКН.)
7.	Федотова Е.С.	Многие дома по улице Черниговской могут пострадать от стройки, так как данный момент дома уже уходят под землю от многочисленных машин со строительными материалами. Дорога также приходит в непригодность. Также прошу рассмотреть возможность переноса дороги от д.12В по улице Черниговская так как на данный момент дом находится на одном уровне с дорогой и является ОКН! На начало 2023 года дом 12В уже стоит в воде. Данная ситуация совпадает с тем, что, если проведены изыскания земель склона. Большая часть через некоторое время будет стоять постоянно. Также было указано, что первая очередь проекта подразумевает строительство на месте снесенных элеваторов 2х этажных зданий, которые станут доминать берега ОКЛ и было, и будет дома ниже самого склона, но находятся на уровне 75м, а верхушка холма на уровне 150 м, то есть 32 этажные зданий уровня холма.
8.	Тужилкин А.Н.	Отсутствуют сведения о проведенные инженерные изыскания для подготовки документации по планировке территории, на которых отображаются красные линии. В документации отсутствуют даже проектные красные линии, формирующие улично-дорожные сети. Предполагаемая застройка не выдерживает характер основного рельефа. Многие здания ставятся поперек основного рельефа. Тем самым, величины вложений в формирование плосмеровочного рельефа. При этом по сведениям (на данном участке склона) вероятность оползня достаточно велика. Экономическая целесообразность принятых решений со строительством подпорных стен и мероприятия по предотвращению оползня отсутствует. Формируемый рельеф имеет значительный перепад высот, что, учитывая выступ плотность и высокий коэффициент застройки может привести к техногенным авариям. Укрепленные показатели в расчете на 1000 чел для определенных размеров территорий жилых зон явно занижен, СП.42.13336.2016 «Градостроительство. Планировка и застройка городских и сельских поселений. СНиП 2.07.01-89*. Потребность в энергоресурсах явно занижена. При этажности жилых зданий более 10 следует предусматривать оборудование квартир электрообдуванием. Обосновывающая частотность, подтверждающая заявленные нагрузка отсутствует. Существующие транзактные ливневый уже давно не справляется с нагрузкой, подключение к ним усугубляется сложившимися. Застройка протянется на рельефе вдоль поймы реки. Застройка является видовым местом города. Судить о силуэте застройки без анализа и разверток с береговой линии неправильно. В предоставленной документации отсутствуют развертки и линии застройки, то есть документация недостаточно информативна. В застройку должны вписываться исторический облик города, его область культурного наследия. В предоставленной информации отсутствуют материалы по обоснованию проекта планировки территории.
9.	Муравьева Н.В.	1) Прошу предоставить гарантированную запись сохранить наших домами (ОКИ) и пр.предоставляющих градостроительную ценность на пер.Черниговская, пер.Мельничный, пер.Гаршина и прилегающих к стройке. Прошу честно Губернатора г. С. падшим активистам осуществляется проект Реновации Черниговской гарантии укрепление и сохранение нашего дома. Конкретно "Усадьбы Вихарева" Черниговская 12А, 12Б, 12В. План ППМ – не предусматривает застройку ограждения зоны ОКН (нашего дома). Прошу предоставить план разработанных мероприятий и документов, по укреплению бетонной стены, проходящей за домом Черниговская 15. План ППМ – не содержит проведенных инженерных изысканных территорий на плане ППМ. Не содержит документации по улично-дорожной развязке. Прошу предоставить жителям чистейшие технологические исследования, подтверждающие безопасность жизни и здоровью. Прошу предоставить материалы экологических исследований в ППМ – этого разума нет! Прошу предоставить в ППМ в сторону изменения высотности в зоне охраны ОКН – убрать застройку вообще рядом с ОКН.
10.	Баринов А.А.	С проектом не согласен, запрещаю вносить изменения в проект планировки и межевания территории, запрещаю менять назначения земельного участка, запрещаю строительство многоэтажек и уплотненную застройку. Опасаюсь за разрушение склона при строительстве. Нет полной документации для ознакомления. Нет заверенных документов. Нет экспертиз. Запрещаю использовать электронные СМИ, требую встречи с экспертами, представителями администрации для разъяснений. Запрещаю нарушать исторический вид набережной.
11.	Галина М.М.	Улица Черниговская, Улица Гаршина, пер. Мельничный является центром Нижнего Новгорода уже несколько веков. Участок Благовещенской слободы находится в запущенном состоянии, состояние домов на данной территории требует капитального ремонта. Дома на ул. Черниговская, пер. Мельничный является объектом культурного наследия, федерального наследия. Прошу вас предоставить инженерные документы, все изыскания по состоянию домов ОКН, произвести капитальный ремонт укрепления дома гарантия жителям по сохранности домов и их дальнейшего пользования для проживания. Также прошу не делать столь упрощенную застройку так как это испортит вид набережной Благовещенской слободы. Я против такого плана – проекта без предупредительных мероприятий для сохранности ценностей без публичного очного проведения культурного значения инженерно-технологический.
12.	Фролова А.А.	Проект реконструкции ул.Черниговской, пер.Мельничный, ул.Гаршина, площадь Казанская в Нижегородском районе Нижнего Новгорода не доработан.

		1) Не учтена зона вокруг Ансамбля Благовещенского монастыря с сохранением его исторического окружения. 2) По ул.Гаршина предполагается размещение домов жилой застройки в два ряда вдоль склона, что предполагается срезание склона что по данным изыскания не предусмотрены. 3) Осуществляют материалы обосновании градостроительных решений. Нет сведений о проведенные инженерные изыскания по новому склону. 4) Наш проект планировки территории с организацией дорожного движения. 5) Вся застройка подпадает в водоохранную зону Чебоксарского водохранилища. 6) Застройка является видовым местом города. Нет видовых разверток с береговой линии. 7) На общественных слушаниях представлены 2 журнала с записями жителей относительно проекта. Журнал, который был закончен полностью 20.02.23 и прошит 15-тью страницами отсутствует обоснование у собственников каких помещений они собственники, тк. адреса регистрации и место жительства не соответствуют данной территории. Также эти люди не проживающие на данной территории оставляют исключительно положительные отзывы. Во втором журнале ещё не закончено прошитом с 21-тью страницей, с содержанием отзывов реальных жителей. Они отрицательные мнения содержат представители администрации дают расплывчатую информацию.
13.	Галина Т.В.	Я хотела бы выразить своё категорическое несогласие с проектом освоения территории ул. Черниговской девелопером из Санкт-Петербурга. Этот проект никаким образом не учитывает интересы Нижегородцев, в СМИ уже появилась информация о том, что реконструкция объектов культурного наследия застройщиком производиться не будет, благоустройство набережной и создание нового общественного пространства компания Глоракс так же не финансирует. Что же получают горожане в результате реализации данного проекта? Обезображенную высотками историческую панораму Волжского откоса, потерю одной из лучших природных территорий, очень любимой и востребованной горожанами, под угрозой оказывается старший монастырь города, основанный одновременно с Нижним Новгородом. Это большой удар по исторической памяти Нижегородцев. Волжский откос у подножья Благовещенского монастыря – это не пустырь, не участок под застройку, это один из главных символов города и общее достояние всех Нижегородцев. Развитие этой территории должно производиться не только ради коммерческих интересов конкретного девелопера, экономическая целесообразность не может быть единственной целью. Я считаю, что проект реконструкции данной территории должен разрабатываться местными специалистами. Тщательно, бережно, с обязательным сохранением исторического ландшафта, с обязательным восстановлением всех памятников, непременным сохранением рекреационной функции и доступности природной территории для всех горожан и гостей города. Спасибо большое за внимание, надеюсь мое мнение будет услышано!
		Иные участники
1.	Тюленев И.С.	После обсуждения, специалисты по реализации проекта заверили меня, что участок с кадастровым номером 52:18:0060046:34 и объекты, расположенные на нём, не подлежат принудительному выкупу или реконструкции. Жильцы многоквартирных домов и собственники других строений по первой линии не будут обременены никакими обязательствами, предусмотренными проектом и будут иметь возможность влиять на дальнейшею реализацию проекта. Замечаний по остальной части проекта нет.
2.	Зудова Н.К.	Считаю очень не хватает в городе масштабных инвестиционных проектов. Наконец-то приведут в порядок и благоустроят набережную реки.
3.	Мовчан А.К.	В предоставленной на обсуждение Документации присутствует только утверждаемая часть. Материалы по обоснованию градостроительных решений отсутствуют. Отсутствует и градостроительное задание на разработку проекта планировки территории. Отсутствуют сведения о проведенных Инженерные изыскания для подготовки документации по планировке территории в соответствии со Статьей 41_2. Градостроительного кодекса Российской Федерации. Основная часть проекта планировки территории согласно ГК РФ ст 42. должна включать в себя чертежи планировки территории, на которых отображаются красные линии. В Документации отсутствуют даже проектные красные линии формирующие улично-дорожную сеть. Формируемый рельеф имеет значительный перепад высот, что учитывая высокую плотность и высокий коэффициент застройки, ставит под сомнение возможность движения транспорта личного, общественного и коммерческого назначения. В составе проекта планировки территории отсутствует проект организации дорожного движения, разрабатываемый в соответствии с требованиями Федерального закона "Об организации дорожного движения в Российской Федерации и о внесении изменений в отдельные законодательные акты Российской Федерации". Характеристики планируемого развития территории превышают требования СП 42.13330.2016 Градостроительство. Планировка и застройка городских и сельских поселений. Актуализированная редакция СНиП 2.07.01-89* (с Изменениями № 1, 2, 3, 4) Таблица Б.1 – Показатели плотности застройки функциональных зон. Укрупненные показатели в расчете на 1000 чел. для предварительного определения общих размеров территорий жилых зон явно занижены, СП 42.13330.2016 «Градостроительство. Планировка и застройка городских и сельских поселений. Актуализированная редакция СНиП 2.07.01-89*» (с Изменениями № 1, 2, 3, 4) п. 5.3. В итоге мы получаем транспортный коллапс пока ещё тупиковой, тихой и спокойной улицы и всей территории Благовещенской слободы, а также к ней прилегающей!
4.	Журавлев В.А.	В предоставленной Документации отсутствуют материалы по обоснованию проекта планировки территории: Организация подпорных стенок по откосу Выполнение таких инженерных изысканий для подготовки документации по планировке территории требуется в соответствии с ГК РФ;Схема организации движения транспорта. Схему организации движения транспорта (включая транспорт общего пользования) и пешеходов, отражающую местоположение объектов транспортной инфраструктуры и учитывающую существующие и прогнозные потребности в транспортном обеспечении на территории, а также схему организации улично-дорожной сети; Развертка этажности застройки вдоль реки (определяет этажность) Варианты планировочных и (или) объемно-пространственных решений застройки территории в соответствии с проектом планировки территории. Вертикальная планировка, баланса земляных масс. Схему вертикальной планировки территории, инженерной подготовки и инженерной защиты территории,
5.	Сулоев г. Ю.	Я хочу выразить своё несогласие с проектом застройки улицы Черниговской так как проект производит впечатление сырого и непроработанного, после изучения имеющейся в открытом доступе информации остаётся очень много вопросов и многое вызывает тревогу и непонимание. 1) В представленной проектной документации отсутствуют сведения о проведенных инженерных изысканиях. 2) Не видно конкретного отображения будущей дорожной сети, расположения улиц, домов и проездов между ними. Так же непонятно как будет организована транспортная доступность (включая общественный транспорт) для этого микрорайона с учётом близости, и без того перегруженной, развязки Канавинского моста. 3) Не отображены подпорные стены лини отвода грунтовых вод и прочие инженерные сооружения, укрепляющие откосы и предотвращающие оползни. 4) Непонятно, что будет происходить с исторической застройкой – я нигде не нашёл упоминания о зонах охраны или рендеров, эскизов планируемой реконструкции исторически значимых домов. Об этом было много разговоров на стадии обсуждения инвестпроекта, но чем ближе к делу – тем меньше конкретики. Похоже, что реализация проекта «комплексного развития территории» будет сведена к строительству нескольких, коммерчески выгодных застройщику, высотных «человейников». 5) Совершенно непонятно что будет с набережной, со склонами и с доступностью на эти территории в ближайшие годы. 6) Не понятно, как проект согласуется с правилами застройки и использования территории в такой непосредственной близости от реки – закон о водоохранных зонах будет нарушен? В итоге создаётся впечатление, что никаких иных целей, кроме сугубо-экономических интересов застройщика и его местных партнёров данный проект не имеет.
6.	Сулоева Я.Г.	Я хотела бы выразить своё категорическое несогласие с проектом освоения территории ул. Черниговской девелопером из Санкт-Петербурга. Этот проект никаким образом не учитывает интересы Нижегородцев, в СМИ уже появилась информация о том, что реконструкция объектов культурного наследия застройщиком производиться не будет, благоустройство набережной и создание нового общественного пространства компания Глоракс так же не финансирует. Что же получают горожане в результате реализации данного проекта? Обезображенную высотками историческую панораму Волжского откоса, потерю одной из лучших природных территорий, очень любимой и востребованной горожанами, под угрозой оказывается старший монастырь города, основанный одновременно с Нижним Новгородом. Это большой удар по исторической памяти Нижегородцев. Волжский откос у подножья Благовещенского монастыря – это не пустырь, не участок под застройку, это один из главных символов города и общее достояние всех Нижегородцев. Развитие этой территории должно производиться не только ради коммерческих интересов конкретного девелопера, экономическая целесообразность не может быть единственной целью. Я считаю, что проект реконструкции данной территории должен разрабатываться местными специалистами. Тщательно, бережно, с обязательным сохранением исторического ландшафта, с обязательным восстановлением всех памятников, непременным сохранением рекреационной функции и доступности природной территории для всех горожан и гостей города. Спасибо большое за внимание, надеюсь мое мнение будет услышано!
7.	Прейс Е.Л.	Я считаю, что реализация обсуждаемого проекта не пойдёт на пользу нашему городу. Он не служит делу сохранения исторического наследия. Не решает вопрос восстановления памятников, не подразумевает сохранения природной территории, предполагает строительство жилья и большое скопление транспорта в непосредственной близости от реки в водоохранной зоне. Ознакомившись с предоставленной информацией я поняла, что на самой заповедной и старинной улице, возле старейшего Благовещенского монастыря, основанного одновременно с нашим городом – то есть в самом сердце нашей исторической памяти! – появятся совершенно неуместные высотные здания коммерческого ЖК. Это никак нельзя назвать развитием города. Это дикость, сопоставимая с сооружением жилых высоток на территории Кремля или непосредственно под ним – потому, что древность и историческая значение, символизм и нравственная ценность самой узнаваемой и любимой речной панорамы с ансамблем Благовещенского монастыря вместе с окружающей его старинной застройкой – сопоставимы и равнозначны! Эта территория – душа и сердце нашего древнего города. Можно было бы принять реконструкцию Элеватора и Мельницы Башкирова в актуальном прочтении и современной интерпретации их образов, Такого рода "новое осмысление" – это хороший шанс для развития исторических территорий. Если это развитие и реконструкция производятся в непрерывной эстетической и смысловой связи с воссоздаваемой оригинальной застройкой и исторической средой в целом. Но строительство череды банальных многоэтажек в таком месте – это просто безумие. Не меньше вопросов вызывает судьба самого откоса и набережной. Мероприятия по укреплению склона в проекте никак не отображены, это вызывает серьёзную обеспокоенность. Природоохранные мероприятия и экологическая составляющая в проекте отсутствуют. Благоустройство, создание нового общественного пространства, укрепление берегов реки тоже не входит в зону ответственности и финансирования компании-застройщика. Сейчас много говорят об "экономической целесообразности". Но неужели коммерческие интересы ограниченного круга бенефициаров – это единственный смысл будущей стройки? А как же интересы всех нижегородцев? Наше историческое наследие, и зелёные волжские откосы, и река Волга – всё это принадлежит всем горожанам, это наша общая собственность! Мы имеем на неё право и несём за неё ответственность перед будущими поколениями. По этому я, как нижегородка в пятом поколении, имею право выразить своё мнение: проект этот носит в лучшем случае недоработанный и поверхностный – а в худшем хищнический и деструктивный характер. В том виде, в котором он представлен сейчас он не должен быть реализован.
8.	Шутов И.А.	Хочу пожелать успехов в реализации масштабных проектов, и воплощении всех идей и планов в развитии нашего красивого и лучшего города Нижнего Новгорода. Мы очень активно наблюдаем и отстаиваем интерес застройщиков. Но проблемы одна это активисты, экотеррористы, градозащитники которые не дают реализовать планы без задоринки. Мы сделаем все усилия, что нас зависящие, чтобы ваши проекты реализовывались. Мы знаем всю оппозицию, и активно с ней боремся.
9.	Боряков Ю.И.	Проект понравился.
10.	Лаврова Л.Н.	Проект по благоустройству ул. Черниговской нам понравился, красивый, интересный. Будет чисто, зелено, дома отремонтируют и дороги. Хотелось бы, чтобы были скаймеечки, клумбы с цветами, желательно розы, подходы к реке – мосточки, и еще летний кинотеатр-кино как развлечение…
11.	Рожкова Е.А.	Не возражаю против застройки Черниговской улицы. Считаю, что застройка улучшит облик набережной.
12.	Окунев Е.А.	Я в целом поддерживаю проект застройки ул. Черниговской, так как это позволит расселить ветхие и аварийные дома. Привести улицу в подлежащее состояние, получив жителями в новых домах.Основное пожелание, чтобы поскорее приступили к реализации данного проекта.
13.	Чапурин А.В.	Проект меня заинтересовал. Если наглядно посмотреть будет чистота и порядок. по сравнению, что творится в данный момент, а это грязь, кругом обшарпанные, разваливающиеся дома, дороги как таковой практически нет. Хотелось бы сделать подходы к воде поближе, вроде лестницы как в Санкт-Петербурге. И естественно озеленение.
14.	Лавров В.Н.	Мне проект понравился, жду его окончания.
15.	Мацева Т.Н.	Не возражаю против застройки ул. Черниговской. Это улучшит облик города.
16.	Розенбаум Н.В.	Не возражаю против застройки Черниговской улицы. Считаю, что застройка улучшит облик набережной.
17.	Мамонтова М.Ю.	Не возражаю против застройки ул. Черниговской.
18.	Карабина Н.А.	Не возражаю против застройки Черниговской улицы. Это улучшит облик города.
19.	Бостина Е.П.	Не возражаю против застройки улицы Черниговской. Считаю, что это улучшит облик набережной города.
20.	Плюснин П.Н.	В настоящий момент р-он ул. Черниговской находится в крайне неблагополучном состоянии. Целые годы идет разрушение построек, некоторые из которых являются ОКН. Улица пользуется дурной славой у жителей, гости города откровенно боятся заходить сюда. Один из красивейших уголков города находится в состоянии полного хаоса. Надеюсь на то, что нынешнее решение о реконструкции города (на примере ул. Черниговской) послужит началом дальнейшего улучшения плана развития этого участка вызывающие оптимистические находки. Да, есть какие – то вопросы и пожелания, но полагаю, что все это решится в процессе работы. Главное начать, город давно ждет этого. Удивляют спекуляции возникающие сейчас в связи с планками реконструкции. Красиво, но это погружение в мир нереальной фантазии. Если сейчас «выдавить» застройщика с участка, мы получим многолетнее стагнацию. Именно сейчас появился реальный мост спасти
		улицу, мы не должны упустить его.
21.	Вашошкина О.А.	Не возражаю против застройки ул Черниговской.
22.	Гребеньков А.А.	Замечаний нет. Предложение начать по быстрее. Хочется прогуляться по новой улице Черниговской.
23.	Давыдова А.А.	В ходе общественных обсуждений документации по внесению изменений в проект планировании межевания территории в границах улицы Черниговской, пер. Мельничный, ул. Гагарина и пл. Казанской довожу до сведения следующее. Документация выполнена с нарушениями п.2 ст. 42 Градостроительного Кодекса РФ. О предоставленной документации присутствует только утверждаемая часть. Материалов по обоснованию градостроительных решений в составе проекта планировки территории отсутствует проект организации дорожного движения, разрабатываемый в соответствии с требованиями Федерального закона «Об организации дорожного движения в РФ». Характеристики планируемого развития территории превышают требования СП 42.11330.2016 Градостроительство. Планировка и застройка городских и сельских расселений. Анализируемая редакция СНИП 2.07.01-89 Таблица Б.1 – показатели плотности застройки функциональных зон. Планировка территории не предусматривает размещение школю В раудиус доступности обслуживания населения учреждениями по табл. 10.1 СП 421330.2016 в том числе школами 500 м. Застройка попадает в воохранную зону ЗО УНТ учетный номер 52.18.111 «Водоохраняемая зона Чебоксарского водохранилища». Согласно ст. 66 Водоохранные зоны и прибрежные защитные полосы п.5 15 в границах водоохраняемых зон запрещается: 4) движение и стоянка транспортных средств. А это документацией предусмотрено. Кроме того, в документах отсутствуют даже проектные красные линии формирующие улично-дорожную сеть. Проект документации разработан без учета зон охраны объектов культурного населения ул. Черниговской, ул. Гагарина, которые разработаны, но не утверждены Правительством Нижегородской области согласования Министерства Культуры РФ. В настоящее время для объектов культурного населения действует защитные зоны, где согласно ст. 34.1 73– ФЗ об объектах культурного населения запрещается строительство объектов капитального строительства. В связи с этим согласование документации преждевременно. В связи с вышеизложенным прошу не согласовывать документацию.
24.	Щеркова Е.В.	Не представлены документы на разрешение парковочных мест под метромостом. Очень не нравится внешний облик 32-ух этажных высоток. Не обозначен порядок проведения строительства объектов с целью сохранения ОКН.
25.	Шалашова Ю.В.	Прошу вас предоставить возможность к анализу и доступу материалов по обоснованию градостроительных решений в рамках утвержденного проекта ППТ и межевания территории по: -характеру естественного рельефа -гидрогеологическая экспертиза склона -обоснование плотности и коэфф.высотной застройки (СП 42.13330.2016 градостроительства) -реконструкцию и подключение к ливневой канализации существующих транзитных сетей -обоснование по очередности планируемого развития территорий -этап укрепления и реставрации существующих ОКН, включая стену ансамбля Соненой-Вобовозовой не поставленную на баланс, ее укрепление и замеры трещин перед началом укрепления склона -уточнение по времени и срокам этапа обустройства набережной и дорог вдоль нее -уточнить условия и ответственные ведомства заявляющие о расселении и изъятии по КРТ данных механизмов правового поля. (статьи, ссылки в рамках разработанных положений градостр.кодекса (10 глава ГК, постановление правительства НН 601), по застроенной территории.
26.	Загорная Л.П.	Я за укрепление склона откоса. Благоустройство территории. Строите новые квартиры и развивайте город
27.	Мотинова Н.А.	Согласна с проектом, укрепите склон и стройте на радость людям
28.	Татаринов В.П.	За укрепление склона Гребешка, за зоны отдыха, за красивые дома
29.	Козлова Н.А.	Всю свою жизнь я живу в этом районе. Это самое красивое место в городе и оно достойно быть таким. Полностью поддерживаю проект.
30.	Фонтанова Е.А.	Голосую за проект. Очень красивый и совершенный.
31.	Горская В.И.	Согласна
32.	Числова О.А.	Согласна
33.	Раевская Е.Н.	Согласна с проектом
34.	Артемьева С.Н.	Не возражаю против проекта. Укрепить Гребешковский откос. Насадить деревьев
35.	Лезов Ю.Н.	Не против проекта, облагородить и укрепить капитально гребешковский откос.
36.	Лезова Е.А.	Не возражаю против проекта укрепить Гребешковский откос облагородить набережную.
37.	Васяева Н.Ю.	Не возражаю против проекта укрепить Гребешковский овраг.
38.	Малышева Д.В.	Согласна с проектом
39.	Раевский г. В.	Согласен с проектом
40.	Ахлёстина Н.М.	1.Укрепление склона откоса Гребешковского 2. Благоустройство дворовой территории (установка скамеек со спинками, посадка кустарника, заменяющего железное ограждение, препятствующее въезд машин на территорию отдыха.
41.	Слепцова г. М.	Укрепить склон. Согласна с проектом.
42.	Усинова М.А.	Укрепить склон. Согласна с проектом.
43.	Усинов М.С.	Не возражаю в обустройстве откосов. Согласен с проектом.
44.	Пергаева Е.В.	Облагородить территорию согласно с проектом.
45.	Козлова Т.П.	Укрепить склон. Согласна с проектом
46.	Валеева М.	Укрепить склон. Согласна с проектом
47.	Ганичева Л.Д.	Не возражаю в обустройстве откосов. Согласен с проектом.
48.	Тарамакина Е.Г.	Обеспечить парковочными местами жителей и гостей Нижнего Новгорода в границах ул. Черниговская. Согласна с проектом.
49.	Сизых Н.С.	Согласен с благоустройством. Согласен с проектом.
50.	Сизых О.Р.	Согласен с проектом.
51.	Корниловси С.О.	Согласен с проектом, укрепления скоса, высадка зеленых саженцев.
52.	Баклановъ А.Б.	Согласен с проектом, облагородить, укрепить склон.
53.	Кротова И.В.	Согласна со строительством.
54.	Кротов А.Н.	Согласен со строительством.
55.	Юсинна С.Ю.	Согласна со проектом.
56.	Варнакова г. В.	Согласна со строительством.
57.	Гречишкин В.А.	Согласна со проектом, облагородить и укрепить.
58.	Сурина Т.И.	Возражений нет, благоустроить и озеленить.
59.	Анисимова Т.В.	Не возражаю по строительству и озеленению.
60.	Куличкова А.В.	Не возражает.
61.	Паутова Т.В.	Считаю, что данный вариант развития территории принесет больше негативных последствий, чем позитивных. Застройка исказит исторический облик города, испортит виды с реки и противоположного берега Оки. Зеленые высокие берега Оки являются особенностью Нижнего Новгорода. Нет никакой необходимости так густо заселять эту историческую часть города. Кроме того, жители нового микрорайона окажутся на отшибе, вдалеке от необходимой социальной инфраструктуры, образовательных и медицинских учреждений, которые будут им доступны только на личном транспорте. В шаговой доступности никакой социальной инфраструктуры нет. При этом из представленных документов непонятно, как изменится транспортная ситуация в данном месте, схема организации транспорта отсутствует. Но очевидно, что при таком резком росте численности населения в этом месте транспортная ситуация изменится радикально. Предлагаемая застройка не учитывает характер естественного рельефа. Многие здания ставятся поперёк естественного рельефа. Тем самым величина вложений в формирование планировочного рельефа велики. При этом по сведениям мониторинга (на данном участке склона) вероятность оползня достаточно велика. При строительстве подобных тяжёлых зданий со значительными фундаментами может измениться гидрогеологическая обстановка склона, что в свою очередь увеличивает вероятность оползня. Оценка экономической целесообразности принятых решений со строительством подпорных стен и мероприятия по предотвращению оползня отсутствует.
62.	Арефьева А.В.	Ознакомилась с материалами проекта. Считаю, что его реализация исказит исторический облик города. Многоэтажные дома в соседстве с монастырем – категорически нет. Улице Черниговская нужна реставрация.
63.	Латышева Е.	Я прекрасно знаю и очень люблю улицу Черниговскую и Окскую набережную. Это одно их немногих, еще не до конца «освоенных баблом» мест в Нижнем Новгороде. Там тихо, уютно. Там нет ощущения, что попал в западню бетонных небоскребов, оглушенный шумом и окутанным выхлопами автомобилей. Да, дороги разбиты, да дома требуют ремонта. И мне всегда казалось, что, ну, дойдут же когда-нибудь у руководства города руки до благоустройтсва этого красивейшего места. Ну вот и дошли. Только, как выясняется, не до благоустройства, а до разрушения. Увидев проект, я просто, честно говоря, в шоке. Вы собираетесь застроить удивительное панорамное место с редчайшей ландшафтной и исторической ценностью чем? Банальными коробками многоэтажек? Это до чего должно быть наплевательское, равнодушное, чужеродное отношение к Нижнему Новгороду, чтобы отдать чудесное место прямо на берегу реки, под ключевой культурной доминантой нижегородских склонов— Благовещенским монастырем – не под культурные центры, архитектурные шедевры, террасный парк – а под банальнейший по своей архитектурной убогости ЖК! Где в проекте сохранение этой территории? Где часть, касающаяся сохранения объектов культурного наследия на ул. Черниговской, а она вся – это чудом сохранившийся ОКН??? Где утверждение объединенных зон охраны ОКН на Черниговской? Где проект по сохранению уникальной природной территории? Строительству планируется вести на набережной непосредственно под склонами и на них, где высок риск оползней. Какие мероприятия предусмотрены по укреплению склонов, укреплению береговой линии. Где вообще обещанное губернатором на ПМЭФ комплексное развитие этой чудесной территории. Как так получилось, что от первоначальных обещаний по «развитию депрессивной территории», пропиаренных во всех лояльных СМИ, осталась только тупо коммерческая застройка незатейливыми коробками и парой небоскребов?? Почему иногороднему застройщику с сомнительной репутацией и кредитоспособностью позволяют творить такое безобразие в самом центре Нижнего Новгорода? Кто будет отвечать за утерянный вид с реки на монастырь и зеленые нижегородские откосы, которые красуются на открытках про Нижний Новгород? Я категорически против данного проекта! Я очень надеюсь, что лица, принимающие градостроительные решения в НН, понимают все риски и находятся в трезвом уме и светлой памяти, принимая решения, способные НАВСЕГДА лишить Нижний Новгород его исторического облика и культурной ценности!
64.	Шалашова Ю.В.	Из-за отсутствия ясности с принятым мастер-планом всей территории Благовещенского комплекса, и особенно жилых объектов на данной территории смешанного вида собственности, жители живут в условиях напряжения и неопределенности. Glorax 17.02.23 дал ответы по своей части мероприятий. Утвердительной части не достаточно для понимания реального положения на участке КРТ. Я против тотальной, многоуровневой застройки данной территории Старого Нижнего. Особо против новых домов на Гаршина, без укрепления существующих ОКН и брендмауэров сдерживающих веками откос. Начните с главного этапа, а не с застройки «новоделом». Вписывать, реставрировать, укреплять, ухаживать за «лицом», «визиткой» пора было б уж лет так надцать назад, а не писать, что механизмы разрабатываем, ремонт запланирован на 2037г. На учете ведомств не стоят даже ОКН – ограда ансамбля Солиной-Водовозова, о чем речь… Только вписание, на данной исторической земле, по праву считающемся достопримечательным местом, поселением – прогулочных зон и необходимых социальных объектов в соответствии с принятыми охранными зонами, которые еще не утверждены. Соблюдение этапов и есть бережное отношение к прекрасно сохранившимся и уцелевшим объектам истории Нижнего Новгорода.
65.	Кузьмичева Н.В.	Я тоже нижегородка в 4-ом поколении, люблю и переживаю за свой город. Сначала обрадовалась, когда впервые озвучили планы по благоустройству Черниговской улицы с сохранением исторических зданий, благоустройством набережной, созданием социально-ориентированных учреждений для молодёжи и прочего. Но была просто шокирована недавно, когда узнала из новостей, что ничего этого больше не планируется, а собираются просто застроить всю набережную до Молитовского моста типовым ЖК. Порушить зеленую зону, зону тихого отдыха нижегородцев, испортить вид на зеленую природную набережную с Оки. В проекте больше нет ничего про сохранение исторической и природной частей. Получается, что самый красивый откос по реке Оке отдают под типовую застройку. И здесь уже ни о каком развитии территории не может быть и речи. Уже однажды испортили улицу Суетинскую (теперь набережная Федоровского), застроив ее типовыми пятиэтажками, думая, что это будет красиво выглядеть с Волги. Но, как показывает история, типовые дома-коробки никогда не бывают красивее зеленых зон и небольших домиков. Я против этого проекта, совершенно не берущего в расчет историческую, культурную и природную ценность Черниговской и остальной набережной.

Аргументированные рекомендации о целесообразности или нецелесообразности учета внесенных участниками общественных обсуждений предложений и замечаний и выводы по результатам общественных обсуждений:

Комиссией по подготовке и проведению общественных обсуждений в Нижегородском районе рассмотрены все предложения и замечания, поступившие в ходе обсуждений. На все поступившие вопросы даны разъяснения. Рекомендуем уполномоченному органу при принятии соответствующего решения по документации по планировке территории рассмотреть замечания и предложения, поступившие в ходе обсуждений.

Общественные обсуждения по проекту: документация по внесению изменений в проект планировки и межевания территории в границах улицы Черниговская, переулка Мельничный, улицы Гаршина и площади Казанская в Нижегородском районе города Нижнего Новгорода, считать состоявшимися.

Председатель Комиссии по подготовке и проведению общественных обсуждений С.Ю. Крутов

Банк России · Министерство внутренних дел Российской Федерации · Генеральная прокуратура Российской Федерации

КАК ЗАЩИТИТЬСЯ ОТ ФИШИНГА

Фишинг — вид мошенничества, когда у человека крадут персональные данные или деньги с помощью сайтов-подделок. Часто мошенники делают сайты, которые как две капли воды похожи на сайты реальных организаций

КАК МОЖНО ОКАЗАТЬСЯ НА ФИШИНГОВОМ САЙТЕ?

По ссылкам из интернета или электронной почты, СМС, сообщений в соцсетях или мессенджерах, рекламы, объявлений о лотереях, распродажах, компенсациях от государства

! **Хакеры часто взламывают чужие аккаунты, и фишинговая ссылка может прийти даже от знакомых**

КАК РАСПОЗНАТЬ ФИШИНГОВЫЙ САЙТ?

- **Адрес** отличается от настоящего лишь парой символов
- **В адресной строке** нет https и значка закрытого замка
- **Дизайн** скопирован некачественно, в текстах есть ошибки
- **У сайта** мало страниц или даже одна — для ввода данных карты

КАК УБЕРЕЧЬСЯ ОТ ФИШИНГА?

- **Установите** антивирус и регулярно обновляйте его
- **Сохраняйте** в закладках адреса нужных сайтов
- **Не переходите** по подозрительным ссылкам
- **Используйте** отдельную карту для покупок в интернете, кладите на нее нужную сумму прямо перед оплатой

Подробнее о правилах кибергигиены читайте на fincult.info

Финансовая культура

Банк России · Министерство внутренних дел Российской Федерации · Генеральная прокуратура Российской Федерации

КАК ЗАЩИТИТЬ СВОИ ГАДЖЕТЫ ОТ ВИРУСОВ

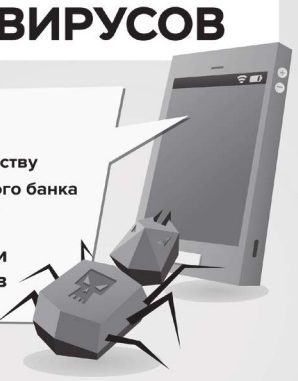

ВИРУСЫ:

- **открывают удаленный доступ к вашему устройству**
- **крадут логины и пароли от онлайн- и мобильного банка**
- **перехватывают секретные коды из сообщений**

Заполучив эти данные, киберпреступники могут похитить все деньги с ваших счетов

КАК ПОНЯТЬ, ЧТО УСТРОЙСТВО ЗАРАЖЕНО?

- Зависает, перезагружается или отключается
- Само завершает работу приложений
- Показывает всплывающие окна
- Теряет объем памяти

ЧТО ДЕЛАТЬ, ЕСЛИ НА УСТРОЙСТВЕ ВИРУС?

- **Позвоните в банк** и попросите заблокировать доступ к онлайн- и мобильному банку и все карты, которые использовали на устройстве
- **Обратитесь в сервисный центр**, чтобы вылечить гаджет
- **Перевыпустите карты, смените логин и пароль** от онлайн-банка и заново установите банковское приложение

КАК ЗАЩИТИТЬ УСТРОЙСТВО ОТ ВИРУСОВ?

- **Используйте антивирус** и регулярно его обновляйте
- **Не переходите по ссылкам** от незнакомцев, не устанавливайте программы по их просьбе и не используйте чужие флешки
- Скачивайте приложения **только из проверенных источников**
- **Обновляйте** операционную систему устройства
- **Избегайте** общедоступных Wi-Fi-сетей

Подробнее о защите гаджетов читайте на fincult.info

Финансовая культура

Банк России · Министерство внутренних дел Российской Федерации · Генеральная прокуратура Российской Федерации

КАК ЗАЩИТИТЬСЯ ОТ ОНЛАЙН-МОШЕННИКОВ

Чтобы добраться до ваших банковских счетов, мошенникам нужны ваши персональные данные и реквизиты карт

Какие схемы используют аферисты?

ОБЕЩАЮТ ЗОЛОТЫЕ ГОРЫ
Опросы за вознаграждение, социальные выплаты или сверхприбыльные инвестиционные проекты. Гарантия быстрого обогащения – признак обмана

ЗАМАНИВАЮТ НА РАСПРОДАЖИ
Огромные скидки и низкие цены могут оказаться мошеннической уловкой

СПЕКУЛИРУЮТ НА ГРОМКИХ СОБЫТИЯХ
Например, объявляют сбор денег на разработку вакцин, обещают вернуть деньги за отмененные рейсы или предлагают получить государственные дотации

МАСКИРУЮТСЯ
Разыгрывают роль продавцов и покупателей на популярных сайтах объявлений

Как обезопасить свои деньги в интернете?

1. Установите антивирус и регулярно обновляйте его
2. Заведите отдельную дебетовую карту для платежей в интернете и кладите на нее нужную сумму перед оплатой
3. Всегда проверяйте адреса электронной почты и сайтов – они могут отличаться от официальных лишь парой символов
4. Не переходите по ссылкам от незнакомцев – сразу удаляйте сомнительные сообщения
5. Никому не сообщайте свои персональные данные

Подробнее о правилах кибергигиены читайте на fincult.info

Финансовая культура

Банк России · Министерство внутренних дел Российской Федерации · Генеральная прокуратура Российской Федерации

ЧТО ДЕЛАТЬ, ЕСЛИ С КАРТЫ УКРАЛИ ДЕНЬГИ?

1 ЗАБЛОКИРОВАТЬ КАРТУ

- по номеру телефона банка на банковской карте или на официальном сайте
- через мобильное приложение
- через личный кабинет на официальном сайте банка
- в отделении банка

2 НАПИСАТЬ ЗАЯВЛЕНИЕ О НЕСОГЛАСИИ С ОПЕРАЦИЕЙ

Заявление должно быть написано:

- в течение суток после сообщения о списании денег
- на месте в отделении банка

3 ОБРАТИТЬСЯ В ПОЛИЦИЮ

Чем больше людей подадут заявления, тем выше вероятность, что преступников поймают

КАК ОБЕЗОПАСИТЬ ДЕНЬГИ НА СЧЕТАХ?

НИКОМУ НЕ СООБЩАЙТЕ:

- срок действия карты и трехзначный код на ее оборотной стороне (CVV/CVC)
- пароли и коды из уведомлений
- логин и пароль от онлайн-банка

НЕ ПУБЛИКУЙТЕ
персональные данные в открытом доступе

УСТАНОВИТЕ
антивирусы на все устройства

КОДОВОЕ СЛОВО
называйте только сотруднику банка, когда сами звоните на горячую линию

Банк не компенсирует потери, если вы нарушили правила безопасного использования карты

Подробнее о правилах безопасности читайте на fincult.info

Финансовая культура

«Авто без собственника»

В целях повышения эффективности деятельности подразделений Госавтоинспекции по выявлению и исключению из участия в дорожном движении транспортных средств, принадлежащих умершим гражданам, государственный регистрационный учет которых прекращен (включая транспортные средства с подложными государственными регистрационными знаками), Госавтоинспекция Н. Новгорода провела оперативно-профилактическое мероприятие под условным названием «Авто без собственника».

Сотрудниками проверено 58 транспортных средств, выявлено 40 нарушений. По ч. 1 ст. 12.1 КоАП РФ – 25 нарушений (управление транспортным средством, не зарегистрированным в установленном порядке). Изъято 27 комплектов специальной продукции, находившихся в розыске. По ч. 4 ст. 12.2 КоАП РФ – 2 нарушения (управление транспортным средством с заведомо подложными государственными регистрационными знаками).

«Я люблю ПДД»

Сотрудники Госавтоинспекции Н. Новгорода совместно с волонтерами отряда «Маяк» – учащимися Нижегородского политехнического колледжа им. А.П. Руднева – приняли участие в информационно-профилактической акции «Я люблю ПДД». На одной из центральных площадей города – площади Буревестника дорожные полицейские со студентами обращались к участникам дорожного движения с призывом строго соблюдать правила безопасности на дороге и в транспорте. Призывали водителей и пешеходов быть культурными и вежливыми друг к другу в процессе уличного движения. Пешеходам напоминали о правилах перехода проезжей части (предварительно убедившись в собственной безопасности). В темное время суток и в условиях недостаточной видимости рекомендовали использовать светлую одежду либо светоотражающие элементы. Студенты напоминали водителям автотранспорта о соблюдении скоростного режима, исключении фактов управления транспортом в нетрезвом виде, а также о правилах перевозки несовершеннолетних в салоне автомобиля. В ходе акции все участники получили памятки и брошюры по правилам дорожного движения, а несовершеннолетние пешеходы – светоотражающие элементы.

24 нетрезвых водителя

С целью усиления контроля за соблюдением Правил дорожного движения Российской Федерации водителями транспортных средств на дорогах Н. Новгорода, а также исключения фактов управления транспортом водителями с признаками опьянения сотрудники дорожно-патрульной службы ГИБДД провели надзорную операцию «Ночь». Провели не только надзорные мероприятия, но и профилактические. В рамках операции сотрудники ГИБДД раздали водителям транспортных средств более 200 информационно-профилактических брошюр «Нижегородская область – территория трезвого вождения». За прошедшие выходные дни сотрудниками полиции выявлено 24 водителя, управлявших транспортом с признаками опьянения. Составлены административные материалы по ч. 1 ст.12.8 КоАП РФ и ч. 1, 2 ст.12.26. 15 материалов – по факту управление автотранспортом в состоянии опьянения и 9 материалов – за отказ от прохождения медицинского освидетельствования. 7 водителей управляли транспортными средствами, будучи лишенными права управления. Они привлечены к административной ответственности по ч. 2 ст. 12.7 КоАП РФ. Госавтоинспекция Н. Новгорода напоминает, что за управление транспортом водителем в состоянии опьянения, а также отказ от прохождения медицинского освидетельствования на состояние опьянения водитель будет привлечен к административной ответственности в виде штрафа в размере 30 тысяч рублей с лишением права управления транспортным средством на срок от 1,5 до 2 лет. За повторное нарушение водителя могут привлечь к уголовной ответственности – лишение свободы на срок до 2 лет с лишением права управления транспортом сроком до 3 лет. Водитель, который управляет транспортом, будучи лишенным права садиться за руль, будет привлечен к административной ответственности по ч. 2 ст. 12.7 КоАП РФ. За такие нарушения предусматривается административное наказание в виде штрафа 30 тысяч рублей либо административный арест до 15 суток.

Мошенники не дремлют

В связи с участившимися случаями мошенничества на территории области сотрудники Госавтоинспекции Н. Новгорода в рамках несения службы проводят мероприятия, направленные на профилактику мошенничества среди водителей и пешеходов. При проверке документов у водителей транспортных средств дорожные полицейские раздают горожанам листовки двух видов: о соблюдении мер дорожной безопасности и «Осторожно, мошенники!», где описаны основные способы мошеннических схем и даны рекомендации, как не стать жертвами таких действий. В ходе беседы с автолюбителями и пешеходами сотрудники полиции напоминают нижегородцам о необходимости быть бдительными, рассказывают о рисках перевода денежных средств незнакомым людям при покупках в сети Интернет, а также о неразглашении реквизитов своих банковских карт посторонним людям. Сотрудники полиции предпринимают все возможные меры по информированию населения о разного рода мошеннических операциях. Уважаемые нижегородцы, будьте внимательны и осторожны!

Поправки в ПДД

С 1 марта вступают в силу поправки в Правила дорожного движения. Последний раз столь существенные изменения в них вносились в 2014 году. Изменения в ПДД коснулись документов, которые могут быть предоставлены в цифровом виде. Вводятся новые дорожные знаки, разметка претерпела некоторые корректировки и что, пожалуй, самое важное особенно для крупных городов, – это регулирование движения электросамокатов, моноколес, гироскутеров.

Документы в электронном виде

Предъявлять сотрудникам ГИБДД документы можно будет в электронном виде. Например, на смартфоне. Но это касается только тех документов, которые в электронном виде и выдаются. А именно: полис ОСАГО, электронный ПТС и путевые листы. Но это не касается ни прав, ни свидетельств о регистрации транспорта. Документы можно загрузить в приложение «Госуслуги Авто», а полученный QR-код предъявлять инспектору. Пока проект действует экспериментально, и водителям требуется носить с собой документы в оригинальном виде.

СИМ

Электросамокаты, гироскутеры и моноколеса теперь называются средствами индивидуальной мобильности (СИМ). Согласно вступающим в силу нормам, разрешенная скорость для СИМ – не выше 25 км/ч. Масса электросамоката, на котором можно ехать по тротуарам и велодорожкам, должна быть не больше 35 кг. Пользователи СИМ должны подчиняться требованию дорожных знаков и разметки. Водители электросамокатов смогут ездить вместе с велосипедистами по правому краю проезжей части. Правда, разрешено это будет только лицам с 14 лет и на дорогах с разрешенной скоростью не более 60 км/ч.

Новые дорожные знаки и разметка

Появятся два дорожных знака. Первый (белый прямоугольник с изображенной вилкой электроприбора) – зарядка для электромобилей. Второй – красный круг с нарисованным внутри автобусом – запрет движения автобусов (кроме маршрутных и школьных). На дорогах, где запрещено движение электросамокатов, установят еще один знак: белый прямоугольник с изображенным человеком на таком транспортном средстве.

«Белый пешеход» на светофорах

На светофорах появится секция «Белый пешеход». Новый знак предупредит водителей, что за поворотом по направлению движения включен сигнал светофора, разрешающий движение пешеходам. Этот информационный сигнал уже действует в некоторых регионах России, в том числе и в Нижегородской области, и доказал свою эффективность, сократив число наездов на людей.

Управление Госавтоинспекции Нижегородской области

ИЗВЕЩЕНИЕ О ПРОВЕДЕНИИ СОБРАНИЯ О СОГЛАСОВАНИИ МЕСТОПОЛОЖЕНИЯ ГРАНИЦЫ ЗЕМЕЛЬНОГО УЧАСТКА
Кадастровым инженером Стариновым Александром Геннадьевичем, 603140, г.Н.Новгород, пр.Ленина, 11, офис 302, эл. почта ckrno@mail.ru, т.8(831)245-55-98, номер регистрации в государственном реестре лиц, осуществляющих кадастровую деятельность №5117, выполняются кадастровые работы в отношении земельного участка с кадастровым номером 52:18:0050104:12, расположенного: Нижегородская обл., г. Нижний Новгород, Ленинский район, ул. Ростовская, дом 33. Заказчиком кадастровых работ является Нестеренко Татьяна Дмитриевна, почтовый адрес: г. Н. Новгород, ул. Ростовская, д. 33, тел. 89527659918. Собрание по поводу согласования местоположения границы состоится по адресу: г.Н.Новгород, пр. Ленина, 11, офис 302, тел.8(831)291-51-30, 27 марта 2023г. в 10 часов 00 минут. С проектом межевого плана земельного участка можно ознакомиться по адресу: г.Н.Новгород, пр. Ленина, 11, офис 302, тел. 8(831)291-51-30. Требования о проведении согласования местоположения границ земельных участков на местности и обоснованные возражения о местоположении границ земельных участков после ознакомления с проектом межевого плана принимаются в течение пятнадцати дней со дня получения заинтересованным лицом соответствующего извещения по адресу: г. Нижний Новгород, пр. Ленина, 11, офис 302, тел. 8(831)291-51-30. Смежные земельные участки, с правообладателями которых требуется согласовать местоположение границ, находятся в кадастровых кварталах 52:18:0050104, 52:18:0000000. При проведении согласования местоположения границ при себе необходимо иметь документ, удостоверяющий личность, а также документы о правах на земельный участок (часть 12 статьи 39, часть 2 статьи 40 Федерального закона от 24 июля 2007 г. N 221-ФЗ «О кадастровой деятельности»).
на правах рекламы

ИЗВЕЩЕНИЕ О ПРОВЕДЕНИИ СОБРАНИЯ О СОГЛАСОВАНИИ МЕСТОПОЛОЖЕНИЯ ГРАНИЦ ЗЕМЕЛЬНОГО УЧАСТКА
Кадастровым инженером Пигаевой Ниной Дмитриевной, г.Нижний Новгород, ул.Козицкого, дом 5, корп.1, кв.110, e-mail: pigaevan@mail.ru, тел. 89051919875, № регистрации в государственном реестре лиц, осуществляющих кадастровую деятельность – 454, выполняются кадастровые работы в отношении земельного участка, расположенного в кадастровом квартале 52:18:0080240 по адресу: Нижегородская область, городской округ город Нижний Новгород, город Нижний Новгород, деревня Ближнеконстантиново, ул.Героя Борисова, земельный участок 29, кадастровый номер 52:18:0080240:7. Заказчиком кадастровых работ является Обухов Евгений Иванович (г.Нижний Новгород, ул.Борисова, д.29, тел.89506117062). Собрание по поводу согласования местоположения границ состоится по адресу: г.Нижний Новгород, ул.Адмирала Васюнина, дом 2, офис 613 « 25 » марта 2023 года в 13.00. С проектом межевого плана земельного участка можно ознакомиться по адресу: г.Нижний Новгород, ул.Адмирала Васюнина, дом 2, офис 613 . Требования о проведении согласования местоположения границ земельных участков на местности принимаются с « 22 « февраля 2023 г. по « 25 « марта 2023 г. Обоснованные возражения о местоположении границ земельных участков после ознакомления с проектом межевого плана принимаются с «22 « февраля 2023 г. по « 25 « марта 2023 г. по адресу: г.Нижний Новгород, ул.Адмирала Васюнина, дом 2, офис 613. Смежный земельный участок, с правообладателями которого требуется согласовать местоположение границ: Нижегородская область, г.Нижний Новгород, Приокский район, ул.Героя Борисова, дом 31, кадастровые номера 52:18:0080240:60, 52:18:0080240:61, 52:18:0080240:62, 52:18:0080240:63 , а также с правообладателями других земельных участков, расположенных в кадастровом квартале 52:18:0080240, и не выявленных в ходе проведения кадастровых работ. При проведении согласования местоположения границ при себе необходимо иметь документ, удостоверяющий личность, а также документы о правах на земельный участок (часть 12 статьи 39, часть 2 статьи 40 Федерального закона от 24 июля 2007 г. № 221-ФЗ «О кадастровой деятельности»).
на правах рекламы

Масленица, которую отмечают в этом году с 20 по 26 февраля, издревле символизирует проводы зимы и встречу весны. Древний славянский праздник вышел из языческой культуры и сохранился после принятия христианства. Что он символизирует и как его отмечают? Об этом в нашем материале.

Символы Масленицы

Обряды на благополучие

В это время проводятся масленичные гулянья, всех желающих угощают блинами – это главный символ славянского солнца, которые пекут ежедневно и не по разу в день. Наши предки любили готовить уху, пекли расстегаи – пирожки с открытой начинкой, она часто была из рыбы, сырные, творожные оладьи и многое другое. Как отмечают историки, в Масленицу поощрялось объедание. И это имело сакральный смысл: так люди «моделировали» будущую сытую жизнь.

Традиционным мужским развлечением являлись кулачные бои, они чаще всего проводились стенка на стенку. Считалось, что сила бойцов должна передаться земле, которая потом даст хороший урожай. Но были и другие традиции. Например, в Нижегородской губернии стенка на стенку, «чтобы лен родился», дрались замужние женщины.

Плодородию и благополучию были посвящены девичьи хороводы. Не зря на масленой неделе отцы засылали сватов, чтобы после Пасхи играть свадьбы.

Катание на лошадях вокруг деревни осуществлялось «по солнцу». Так люди «помогали» Светилу быстрее двигаться, приближая весну. С этим связан и обычай навещать ближнюю и дальнюю родню, что способствовало поддержанию прочности родственных связей. Катание с ледяных гор, которые строились в каждой деревне, а то и на каждой улице, также должно было обеспечить урожайный год. Считалось, чем дальше проедешь, тем длиннее уродится лен.

Сжигание чучела Масленицы – огромной соломенной бабы, которую в начале масленой недели встречали с величальными песнями, – символизировало избавление от всего плохого: старых обид и конфликтов. Нередко говорили: кто старое помянет, тому глаз вон. А в костер под общий смех и гогот кидали старые, ненужные вещи, избавляясь таким способом от всего, что мешало жить.

Избавление от конфликтов

Каждый день масленичной недели наделен своим названием и наполнен уникальным смыслом. Так, среда называлась «лакомкой». По традиции в этот день зять приходил к теще на блины, которые она готовила специально для него. Теща должна была вдоволь накормить зятя и всячески демонстрировала расположение мужу своей дочери. А зять славил свою тещу и пел ей хвалебные песни.

А широкая Масленица начиналась с четверга. В этот день все хозяйственные работы прекращались и разворачивались гулянья. Тогда и наступали игрища и забавы. Одной из любимых традиционных потех был штурм и захват ледяной крепости. Парни строили городок из льда и снега с воротами, туда сажали стражу, а потом шли в атаку: лезли на стены, врывались в ворота. Осажденные оборонялись как могли: в ход шли снежки, метлы и нагайки. Смысл этих игры – выплеск накопившейся за зиму негативной энергии и разрешение различных конфликтов между людьми.

Пятница – тещины вечерки – была ответным визитом тещи, иногда вместе с подругами, в дом зятя. Блины в этот день пекла ее дочь. Зять должен был продемонстрировать свое расположение к теще и ее близким. Семейные посиделки скрепляли отношения между родными.

В субботу на блины к невестке приходили родственники мужа – золовкины посиделки. Если золовки, то есть сестры мужа, были незамужними, невестка приглашала своих незамужних подруг. Если сестры мужа уже были замужние, то невестка звала свою замужнюю родню. В этот день всем сестрам готовили подарки.

Завершает масленичную неделю Прощеное воскресенье. В этот день близкие люди просят друг у друга прощения за причиненные за год неприятности и обиды. Принято было в этот день ходить на кладбище и поминать усопших родственников.

Время примирения

Православие наложило свой отпечаток на празднование Масленицы. До крещения Руси Масленица приходилась на день весеннего равноденствия, по современному календарю примерно 21–22 марта. После принятия христианства праздник стали «привязывать» к Великому посту.

В церковном календаре это время называется сырной седмицей и посвящается подготовке к Великому посту. «Сырная седмица есть преддверие и начало поста, а поэтому истинным чадам Церкви следует поступать в эту седмицу во всем гораздо воздержаннее, чем в предыдущие дни…» – учит в своих наставлениях святитель Тихон Задонский.

Сырная седмица праздником не является. По уставу Церкви в эти дни уже нельзя есть мясо, но еще можно молочные продукты и рыбу. Также не запрещается печь блины, приглашать друг друга в гости. Однако веселые проводы зимы по церковным канонам не должны сопровождаться сжиганием чучела, так как это языческая традиция и к христианству не имеет никакого отношения.

Подготовительная неделя к Великому посту посвящена примирению с ближними, прощению обид. В эти дни в храмах уже начинают совершать службы, посвященные Великому посту. Соответственно сырная седмица готовит нас ко времени покаяния, размышлений о жизни человека, о том, что нам еще предстоит сделать для своего духовного совершенствования… А потому Православная церковь призывает в это время не веселиться, а по-доброму общаться с родными и друзьями.

Дарья Светланова

Фото из открытых источников

КСТАТИ

Выражение «первый блин комом» непосредственно связано с праздником Масленицы. Первым блином угощали предков: клали на окно в кровле дома или относили на могилу. Позднее отдавали нуждающимся или помещали на божницу – полку с домашними иконами. Некоторые эксперты указывают, что в старину духов предков называли комами, отсюда и возникла поговорка. Полностью она звучала так: «Первый блин комам, блин второй – знакомым, третий блин – дальней родне, а четвертый – мне».

Между тем

Аналог Масленицы имеется и в других странах. Например, во франкоязычных празднуется «Жирный вторник», когда жители в течение семи дней объедаются блинами, пончиками и булочками. В Словении есть Курентованье, когда изгоняют зиму, а в Хорватии – Звончары, на которых молодые ребята надевают на себя шкуры, маски и рога и «пугают» студеное время года. Скандинавский карнавал, или Вастлавьи, отмечается в Дании, Латвии, Норвегии, Эстонии. Его участники вместо блинов потчуют себя вкусными булочками с начинками.

Даниил Абросимов: музыкальный вундеркинд

В конце прошлого года нижегородец Даниил Абросимов победил в международном конкурсе юных музыкантов «Щелкунчик». Талантливый пианист покорил не только строгое жюри, но и обычных зрителей – Даниил получил приз зрительских симпатий.

Музыкальная семья

Дане Абросимову всего десять лет. Полжизни мальчик учится играть на фортепьяно. А к инструменту впервые подошел, когда ему исполнился годик. Нажимал на клавиши, прислушивался к извлекаемым звукам, пытался брать аккорды. Папа и мама, бабушка и дедушка Даниила – музыканты. Мальчик с самого рождения находится в музыкальной атмосфере. Даниил начал обучение музыке сначала у выдающегося нижегородского музыкального педагога Натальи Николаевны Фиш. Продолжил обучение под руководством отца – пианиста Никиты Абросимова. С первых шагов Даниил как ученик был на голову выше своих сверстников. То, что они проходят в одиннадцать-двенадцать лет, наш вундеркинд исполнял в семь-восемь. По словам дедушки Семена Брейнера, который занимается с внуком сольфеджио, к четвертому классу они с Даней освоили полный курс музыкальной школы. Сейчас занимаются по программе музыкального училища.

«Наверное, феномен Дани можно объяснить его удивительной музыкальностью, прекрасной памятью, слухом, любознательностью, трудом и огромным желанием играть и удивлять публику, – считает мама Дани Екатерина Брейнер. – У его папы Никиты в детстве тоже наблюдалась постоянная тяга импровизировать, сочинять, дирижировать, играть очень сложные для исполнения музыкальные произведения». Даня пошел в отца. Каждый день занимается музыкой по четыре часа. Отдыхает только по воскресеньям. В этот день можно заниматься не четыре часа, а всего-навсего три! И не потому, что Даню кто-то заставляет. Мальчишке занятия на фортепьяно доставляют огромное удовольствие!

Двойная победа

В Московской музыкальной школе имени Гнесиных, где проходили первые два тура международного конкурса «Щелкунчик», в зрительном зале яблоку негде было упасть. Помимо строгого жюри в зрительном зале присутствовали педагоги и родители участников конкурса, студенты Гнесинки, журналисты и музыкальные специалисты. Юные таланты не старше пятнадцати лет съехались не только из России, но также из Армении, Белоруссии, Казахстана и даже Великобритании. Даниил Абросимов исполнял достаточно сложные произведения Клементи, Прокофьева, Шопена и Равеля. «Даня с помощью своего педагога выбрал яркие, разноплановые произведения, исполняя которые, он мог бы по-настоящему раскрыться и с лирической стороны, и с драматической, показать свою технику и даже привнести в исполнение немного юмора, – рассказывает мама юного пианиста Екатерина. – Третий тур проходил в легендарном Концертном зале имени Чайковского. Конкурсантам предстояло сыграть вместе с оркестром Московской филармонии под управлением Михаила Шехтмана. Во всех трех турах Даня получил от жюри самые высокие оценки».

Специалисты говорили, что Абросимов очень убедителен, играет эмоционально, технично, слышит каждый звук и каждую ноту. В результате Даниил с большим отрывом победил в конкурсе и получил «Золотого Щелкунчика» и приз зрительских симпатий. После объявления итогов Дане и его родителям журналисты задали традиционный вопрос: «В чем секрет столь убедительного успеха?» «Даня не задумывался о призах и местах. Он все делает искренне, для него главное – хорошо выступить, порадовать публику. Мой сын живет музыкой – вот и все секреты», – рассуждает Екатерина. – В последние полтора года педагогом Дани стал его папа Никита Абросимов. Это большая ответственность и огромная работа. Отец сыну поблажек не делал, был довольно строг и требователен, хотя порою признавался, что иногда забывал, что перед ним десятилетний мальчишка, а не студент». Таким образом, победа Дани фактически двойная – сына и отца.

История, математика и футбол

Станет ли Даниил Абросимов в будущем музыкантом, пока неизвестно. У Дани множество увлечений – он обожает историю, перечитал множество книг, знает все даты и события, связанные с династией Романовых. Помимо истории, Даниил любит заниматься математикой, это один из самых любимых предметов в школе. И, конечно, без ума от футбола. Во время проведения последнего чемпионата мира в Катаре просмотрел почти все матчи, болел за сборную Аргентины и Лионеля Месси и был счастлив, когда она стала чемпионом мира. «Мы не загадываем, кем станет в будущем наш сын. Главное, все, что он делает – искренне, серьезно, основательно и глубоко», – подытоживает мама Даниила Екатерина.

Александр Алешин

Фото из архива семьи Абрамовых

Домашний хоккей

В минувшую субботу глава города Юрий Шалабаев принял участие в открытии турнира «Русская классика» «Офицерской хоккейной лиги» (ОХЛ) в Нижнем Новгороде. Офицерская хоккейная лига объединяет команды офицеров вооруженных сил РФ и ветеранов, а также государственных гражданских служащих и других представителей органов госвласти. Лига – не только хоккей, но и зимний праздник спорта. Вместе с командами правительства Нижегородской области, судей, сотрудников МЧС и других к активностям на свежем воздухе присоединились рядовые нижегородцы. Взрослые и дети играли в футбол и хоккей в валенках, настольный хоккей, перетягивали канаты, соревновались в армрестлинге и веселых стартах, пробовали полевую кухню. Мероприятие прошло на новом стадионе «Чайка» в Автозаводском районе. «Символично, что офицерская хоккейная лига состоялась на реконструированном стадионе, – отметил Юрий Шалабаев. – Недавно здесь появилось футбольное поле с искусственным покрытием, две универсальные площадки, теннисный корт, площадки для городошного спорта и пляжного волейбола, комплекс тренажеров для маломобильных спортсменов. Такие мероприятия показывают востребованность у нижегородцев подобного формата. Близко к дому. Захотел поиграть в хоккей – вышел, залил, поиграл».

«Цель турнира – сделать так, чтобы команды выбрались на открытую площадку, где игроки могли вспомнить незабываемые ощущения детства, когда после школы собирались дворовыми командами возле дома и азартно гоняли шайбу, пока не закончатся силы. В Нижнем Новгороде мы видим домашний хоккейный праздник», – сказал президент «Офицерской хоккейной лиги» Алексей Данилов. «Здорово, что мы возвращаемся к исконно русскому дворовому спорту», – считает министр спорта Нижегородской области Александра Кононов. «Сын не очень хорошо катается на коньках, поэтому хоккей в валенках ему хорошо подошел. Полевая кухня отдельно порадовала», – поделилась впечатлениями нижегородка Вера Силина.

Вячеслав Соколов
Фото Ирины Елагиной

Еженедельная городская газета
Выпуск № 13 (1871)
22.2.2023
Учредитель: Администрация города Нижнего Новгорода
Издатель: МКУ «РГ "День города. Нижний Новгород"»
Адрес: Нижний Новгород, Нижневолжская наб., 9а
Телефон 439-70-00

Главный редактор С.Н. АВДЕЕВ

Фото на первой полосе И. ЕЛАГИНОЙ

При перепечатке и использовании материалов ссылка на «День города. Нижний Новгород» обязательна.

Адрес редакции:
603001, Нижний Новгород, Нижневолжская набережная, 9а
Телефоны: 439-70-00, 439-70-02
e-mail: daycity.nn@mail.ru
URL: dengoroda-nn.ru
Рекламная служба: тел. 439-70-00
e-mail: dengoroda-nn@yandex.ru

Газета зарегистрирована Управлением Федеральной службы по надзору за соблюдением законодательства в сфере массовых коммуникаций и охране культурного наследия по Приволжскому федеральному округу 26.11.04. Регистрационный номер ПИ № ФС 18-1881. Материалы под рубрикой «РЕКЛАМА» или значком «*» публикуются на коммерческой основе. Ответственность за их содержание несет рекламодатель.
Газета отпечатана в Нижегородском филиале АО «Прайм Принт Москва», Нижний Новгород, Базовый проезд, 11
Заказ № 3386/23
Подписано в печать 21.2.2023 г. в 20.00 (по графику 20.00)
Распространяется бесплатно
Служба распространения: 439-70-00.
Тираж 15 000 экз.